CATIA V5

Durch das Herstellverfahren bedingte Geometrieaenderungen (Anspritzung, Auswerfermarkierungen, etc.) zulaessig. Einzelheiten der Ausfuehrung bleiben dem Hersteller ueberlassen./ The manufacturing-related geometry changes (injection point, ejectors marks, etc.) allowed. Design of the details are left to suppliers discretion.

Revision level Indice Aenderungsstand		Revision Record Désignation Beschreibung der Aenderung	Changed Modifié Geaendert	Date Datum	Approved Approuvé Geprueft	Date Datum
Drawing Dessin Zeichnung	Part Pièce Solid					
1	-	Tolerances B and H changed, major and nominal dimensions added	Langeloh	17.08.17	Schiwek	17.08.17

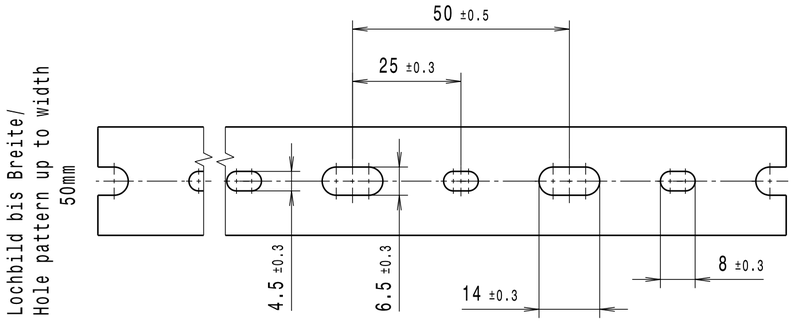

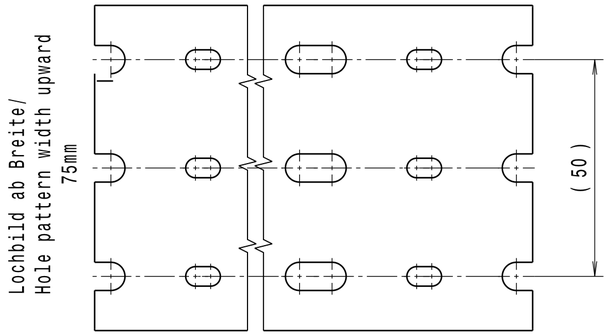

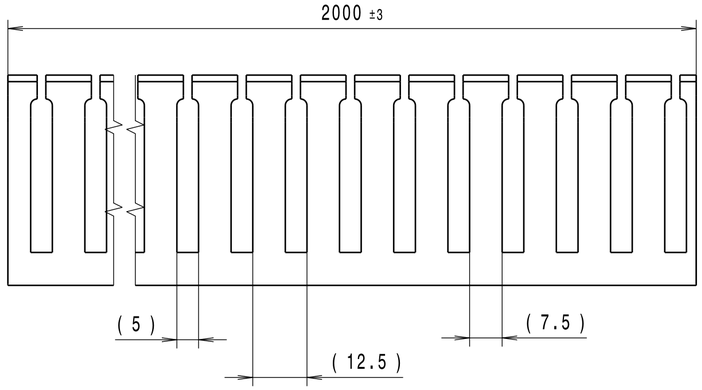

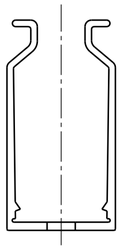

Montagezustand mit Deckel/
Assembled with cover

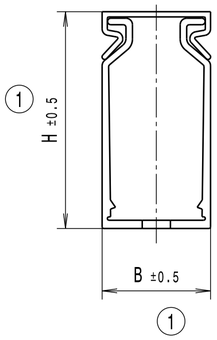

1:2

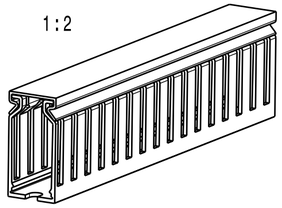

Artikelbezeichnung/ Product type	B (1)		H (1)		Projektnr./ Project No.
		nominal		nominal	
HTWD-HF-25x25	23	25	23.5	25	GPN 10-0777
HTWD-HF-25x37.5	23	25	36	37.5	GPN 10-0778
HTWD-HF-25x50	23	25	48.5	50	GPN 10-0779
HTWD-HF-25x75	23	25	73.4	75	GPN 10-0780
HTWD-HF-37.5x37.5	35.5	37.5	36	37.5	GPN 10-0781
HTWD-HF-37.5x50	35.5	37.5	48.5	50	GPN 10-0782
HTWD-HF-37.5x75	35.5	37.5	73.4	75	GPN 10-0783
HTWD-HF-50x50	47.5	50	48.5	50	GPN 10-0785
HTWD-HF-50x75	47.5	50	73.4	75	GPN 10-0786
HTWD-HF-75x50	73	75	48.5	50	GPN 10-0787
HTWD-HF-75x75	73	75	73.4	75	GPN 10-0788
HTWD-HF-100x50	100	100	48.5	50	GPN 10-0789
HTWD-HF-100x75	100	100	73.4	75	GPN 10-0790
HTWD-HF-125x75	123	125	73.4	75	GPN 10-0791

Intended For Welded Screw Ø
Pour Goujon Soudé à Filets Couchés Ø
Aufnahme fuer Schweissbolzen Ø
-

Tensile Force (N)
Tenue au serrage (N)
Schlaufenhaltekraft (N)
-

Hole Size
Trou Ø
Loch Ø
-

Panel Thickness
Epaisseur Support
Blechdicke
-

Bundle Ø
Toron Ø
Buendel Ø
-

Material
Matière
Werkstoff

Polycarbonat (PC) + Acrylnitril-Butadien -Styrol (ABS) / Polycarbonate (PC) + Acrylonitrile-Butadiene -Styrene (ABS)

grau/grey

Tolerances
Dimension without tolerances:
Tolérances
Cotes sans tolérances:
Toleranzen
Masse ohne Toleranzangaben :

Angle/ Winkel	
≤ 6	
≤ 30	
≤ 60	
≤ 120	
≤ 400	
≤ 1000	

PERFORMANCE SPECIFICATION
AUSFUEHRUNG SPEZIFIKATION

Ausdruck nur zur Information / Printed copy for information only

The copyright of this drawing is reserved by HELLERMANNTYTON. It is issued on condition that it is not reproduced, copied or disclosed to a third party, either wholly or in part, without the consent of HELLERMANNTYTON.

La propriété de ce plan est réservée à la société HELLERMANNTYTON. Il est distribué à condition qu'il ne soit pas reproduit, communiqué ou révélé à une tiérse partie, soit complètement ou en partie, sans le consentement de la société HELLERMANNTYTON.

Weitergabe sowie Vervielfaeltigung dieser Unterlage, Verwertung und Mitteilung ihres Inhalts nicht gestattet, soweit nicht ausdruecklich zugestanden. Zuwiderhandlungen verpflichten zu Schadenersatz. Alle Rechte fuer den Fall der Patenterteilung oder Gebrauchsmuster-Eintragung vorbehalten.

Drawn Dessiné Par Gezeichnet	Mueller	17.09.10	Scale Echelle Maszstab 1:1, 1:2	Project Number Numéro de projet Projektnummer siehe Tabelle/ see table
Approved Approuvé Par Geprueft	Schiwek	17.09.10	Title Titre Benennung HTWD-HF-.... Verdrahtungskanal/Wiring Duct	

HellermannTyton
Manchester Telephone: +44 (0) 161 945 4181 Facsimile: +44 (0) 161 947 2228
Trappes Téléphone: +33 (0) 1 30 13 80 00 Télécopie: +33 (0) 1 30 13 80 60
Tornesch Telefon: +49 (0) 41 22 / 701 - 1 Telefax: +49 (0) 41 22 / 701 - 400

Drawing-No Plan-No Zeichnungs-Nr **10-0777-001-CSG**

Format D.Size **A2**

Sheet Page Blatt 1 / 1