LEO ULTRA

Wzmocniona bariera zabezpieczająca pieszych oraz maszyny z wbudowanym krawężnikiem do ochrony przed uderzeniem.

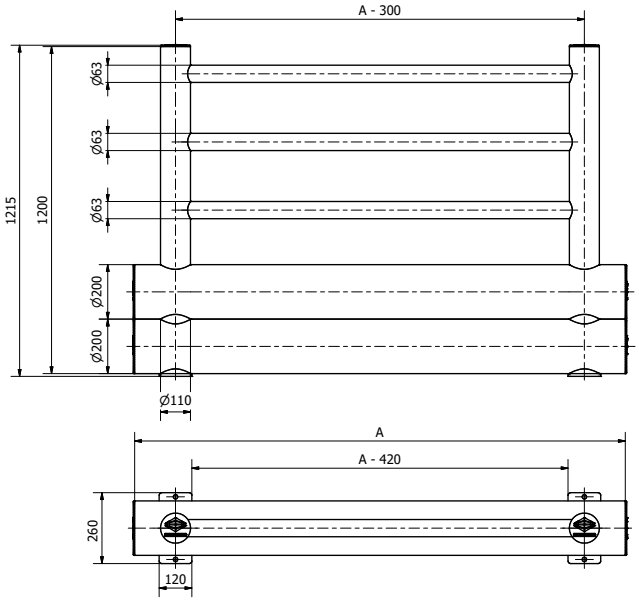

Materiał:
Tworzywo sztuczne Hard-Flexx®

Kolor:
RAL1021

Wymiary:

Stopa	120 x 200 mm /	120 x 260 mm
Słup	H = 1200 mm	Ø 110 mm
Belki	Amax = 2000 mm	Ø 63 mm
Krawężnik	Amax = 2000 mm	Ø 140 mm
	Amax = 2000 mm	Ø 200 mm

Montaż:
Łączenia systemowe
Kotwienie do posadzki przy pomocy śrub do betonu RLX-12X100