Akustische Signalgeber
Sounders

ASSERTA MIDI

| Hoher Schallpegel für Industrieanwendungen
| Schutzklasse IP66
| Einfache Installation
| Hohe Effizienz
| Zweitonalarm
| Auch als Kombigerät erhältlich
| Automatische Synchronisation

ASSERTA MIDI

| High sound output for industrial applications
| IP66
| Easy installation
| High efficiency
| 2-stage alarm
| Also available as Sounder-Beacon Unit
| Automatic synchronisation

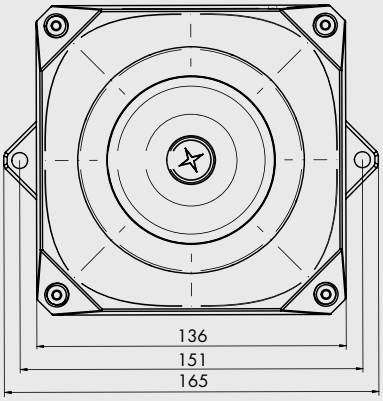

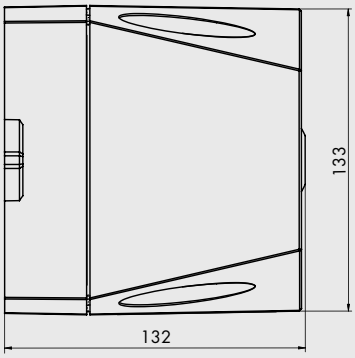

SPEZIFIKATIONEN | SPECIFICATIONS

Model	ASSERTA MIDI, 9–60 V DC	ASSERTA MIDI, 115–230 V DC
Spannungsbereich Operating voltage	9–60 V DC	115/230 V AC
Stromaufnahme Current consumption	6–45 mA/31 mA bei DIN-Ton (24 V DC) 6–45 mA/31 mA @ DIN-Tone (24 V DC)	12–27 mA/13 mA bei DIN-Ton (230 V AC) 12–27 mA/13 mA @ DIN-Tone (230 V AC)
Lautstärke Sound output	111 dB(A)/109 dB(A) bei DIN-Ton (24 V DC) 111 dB(A)/109 dB(A) @ DIN-Tone (24 V DC)	112 dB(A)/112 dB(A) bei DIN-Ton 112 dB(A)/112 dB(A) @ DIN-Tone
Signaltöne Alarm tones	32	32
Schutzklasse IP rating	IP66	IP66
Temperaturbereich Operating temperature	-25 °C bis +70 °C -25 °C to +70 °C	-25 °C bis +70 °C -25 °C to +70 °C
Gehäusefarbe Body colour	rot oder grau red or grey	rot oder grau red or grey
Material Construction	ABS FR	ABS FR
Zulassungen Approvals	CPD	CPD

Weitere Produktdetails siehe Bedienungsanleitung unter www.compro.de | For further product details see operating instructions at www.compro.de

Die Stromaufnahme ist abhängig von der Versorgungsspannung. Eine Änderung der Ton- , Lautstärke- oder Blitzeinstellungen wirkt sich auf die Stromaufnahme aus. Änderungen und Irrtümer vorbehalten. Es gelten die Allgemeinen Geschäftsbedingungen. | Supply current range is based on variation oft he supply voltage. A change in tone, volume or beacon settings will also impact the supply current. Rights reserved to change specifications without prior notice. Terms and Conditions apply.