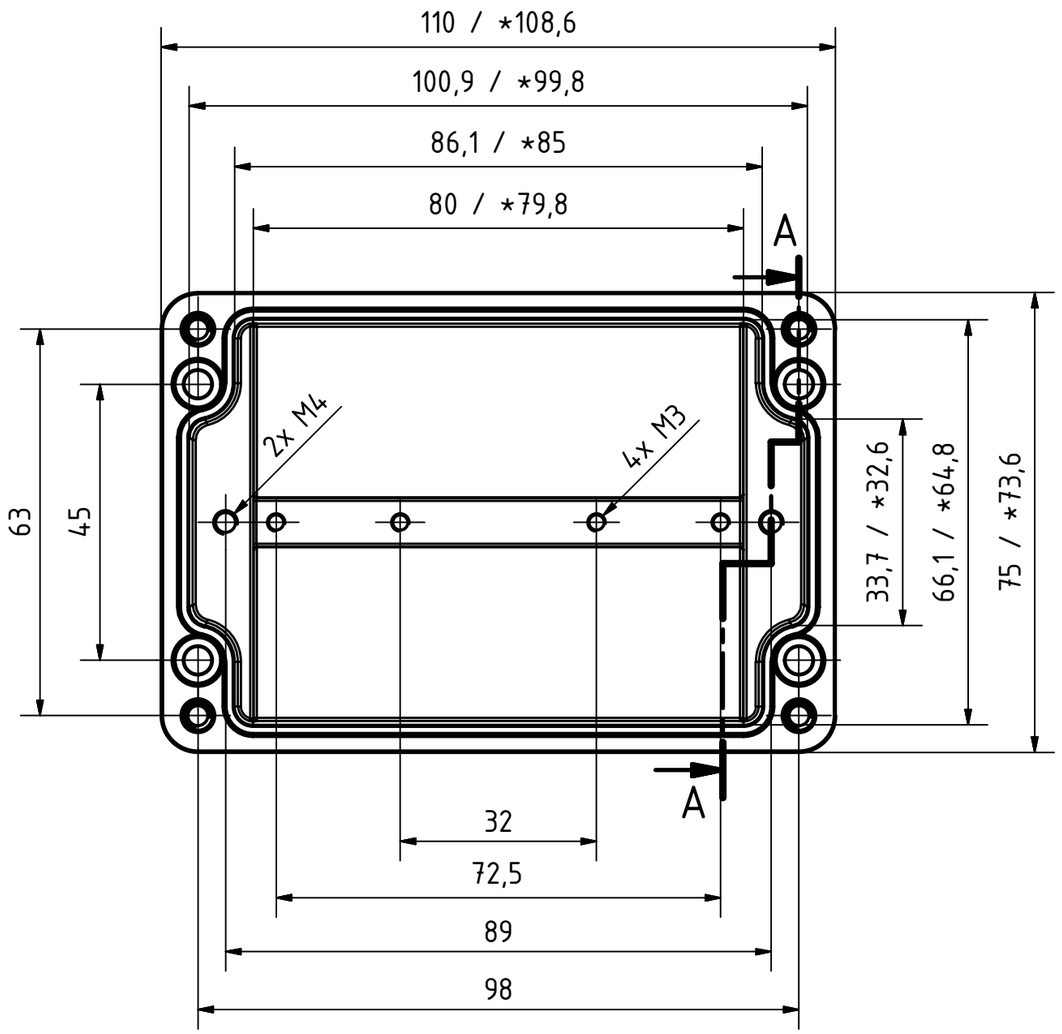

A–A (1 : 1)

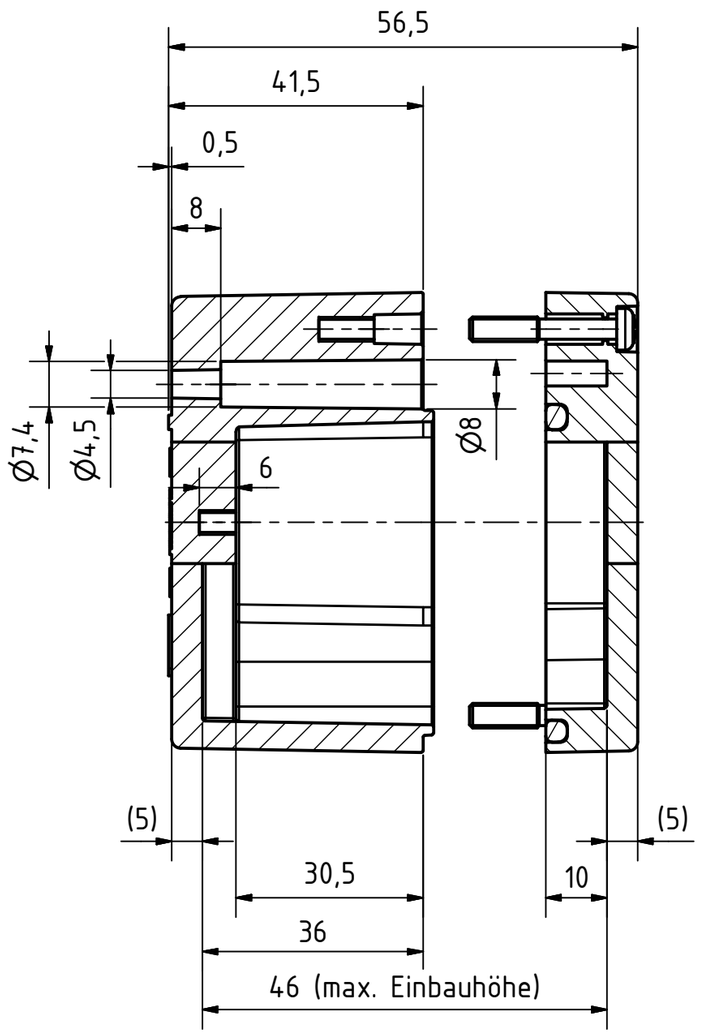

Bestell-Nr.: 0201100350

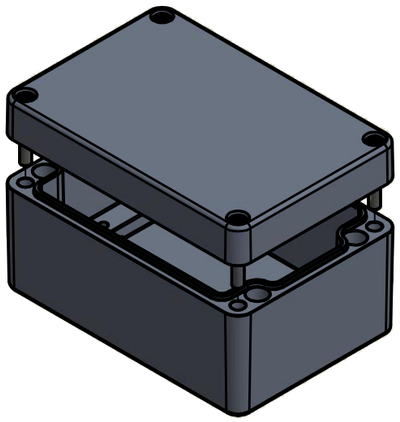

* = Durch Formkonizität bedingte Verjüngung.

MULTI-BOX THE BOX COMPANY				(Zul.Abw.) ISO 2768 - K		(Oberfläche)	Maßstab: 1:1 (1:2)	Gewicht: -
				DIN-A3			Werkstoff: Polyester	
					Datum	Name	Benennung:	
				Bearb.	16.04.2014	R.Rentz	MBP 117555	
				Gepr.				
				Norm				
				MULTI-BOX GmbH Wallücker Bahndamm 7 D-32278 Kirchlengern www.multi-box.com			Zeichnungsnummer: 0201100350-MBP_117555	Blatt 1 Bl. 1
Zust.	Änderung	Datum	Name	(Urspr.)			(Ers. f.:)	(Ers. d.:)