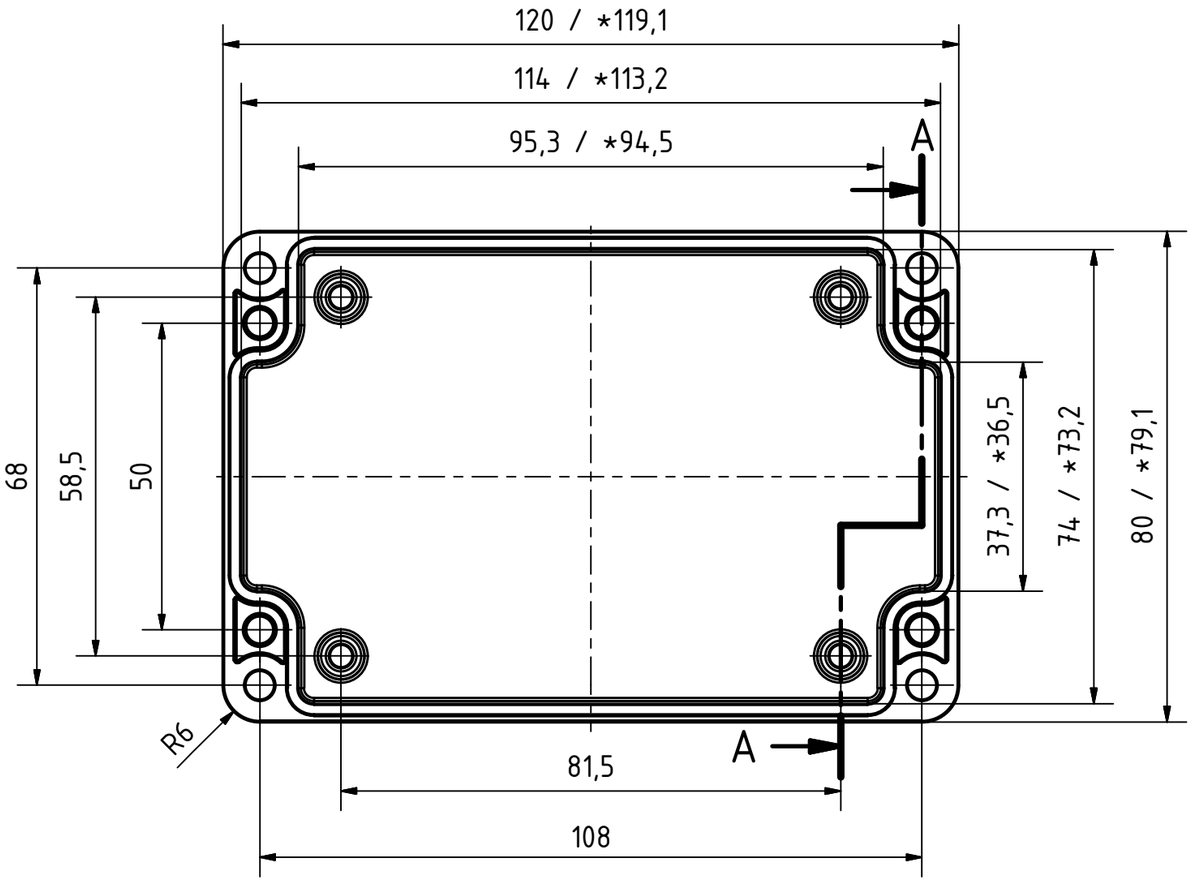

A-A (1 : 1)

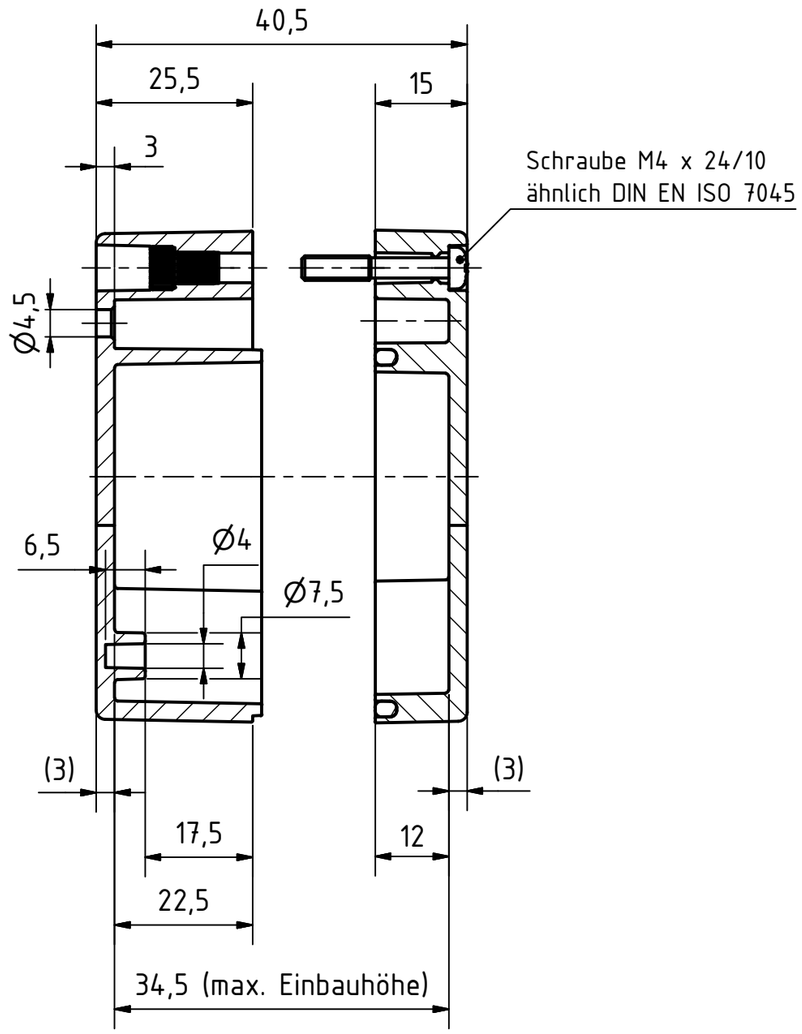

Bestell-Nr.: 0301101600

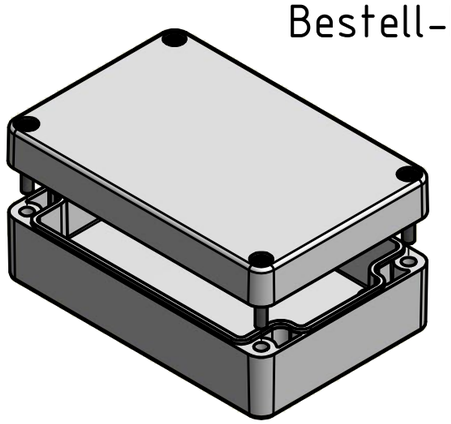

* = Durch Formkonizität bedingte Verjüngung

Dimensions may deviate at the bottom due to conical form (mold deforming)

MULTI-BOX THE BOX COMPANY				(Zul.Abw.) ISO 2768 - K DIN 16742 TG4		(Oberfläche)	Maßstab: 1:1	Gewicht: -
				DIN-A3			Werkstoff: Polycarbonat	
					Datum	Name	Benennung:	
				Bearb.	16.11.2015	R.Rentz	MBM 128040	
				Gepr.	16.11.2015	E.Schellenb.		
				Norm				
				MULTI-BOX GmbH Wallücker Bahndamm 7 D-32278 Kirchlengern www.multi-box.com			Zeichnungsnummer: 0301101600-MBM_128040	Blatt 1 Bl. 1
Zust.	Änderung	Datum	Name	(Urspr.)			(Ers. f.:)	(Ers. d.:)