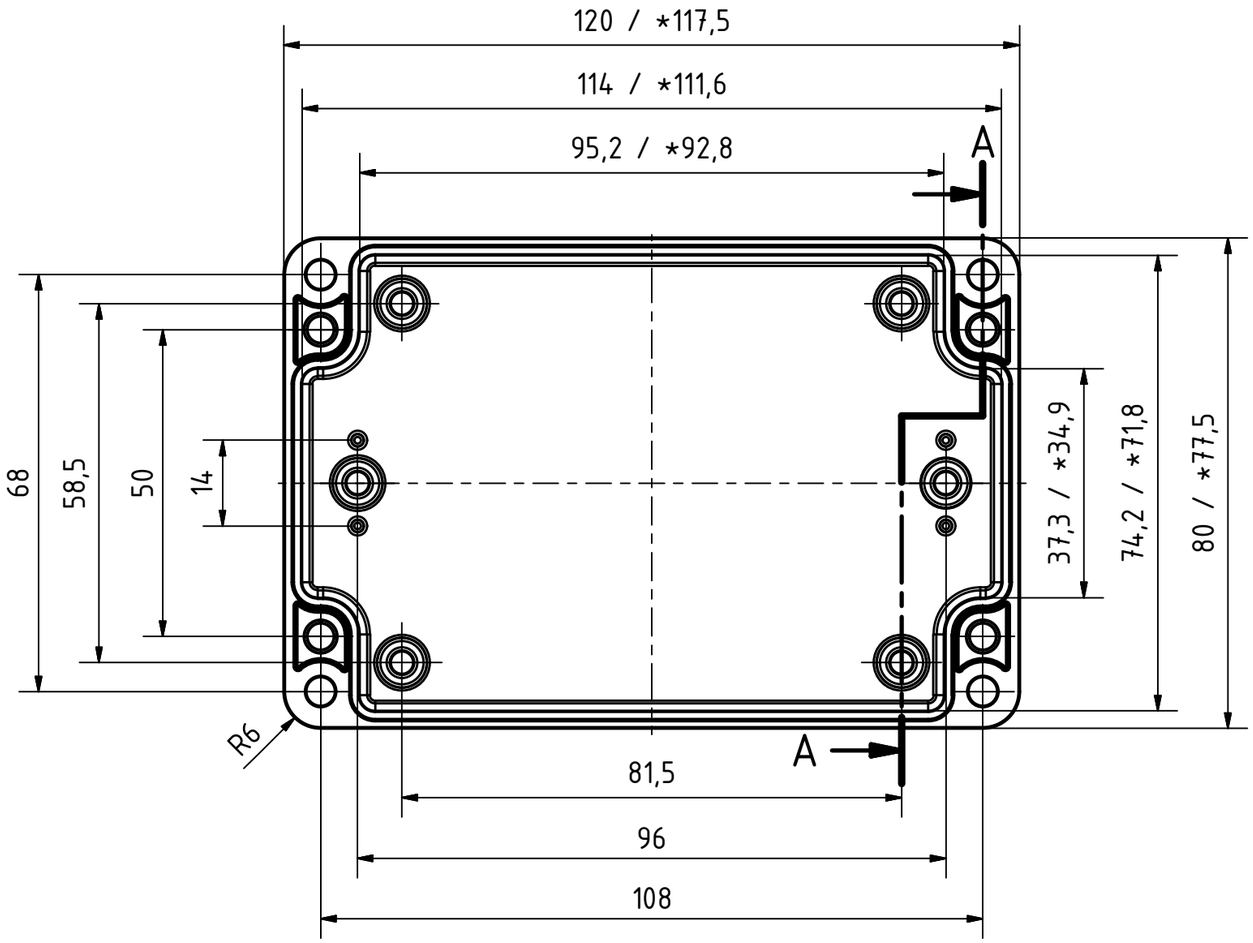

A-A (1 : 1)

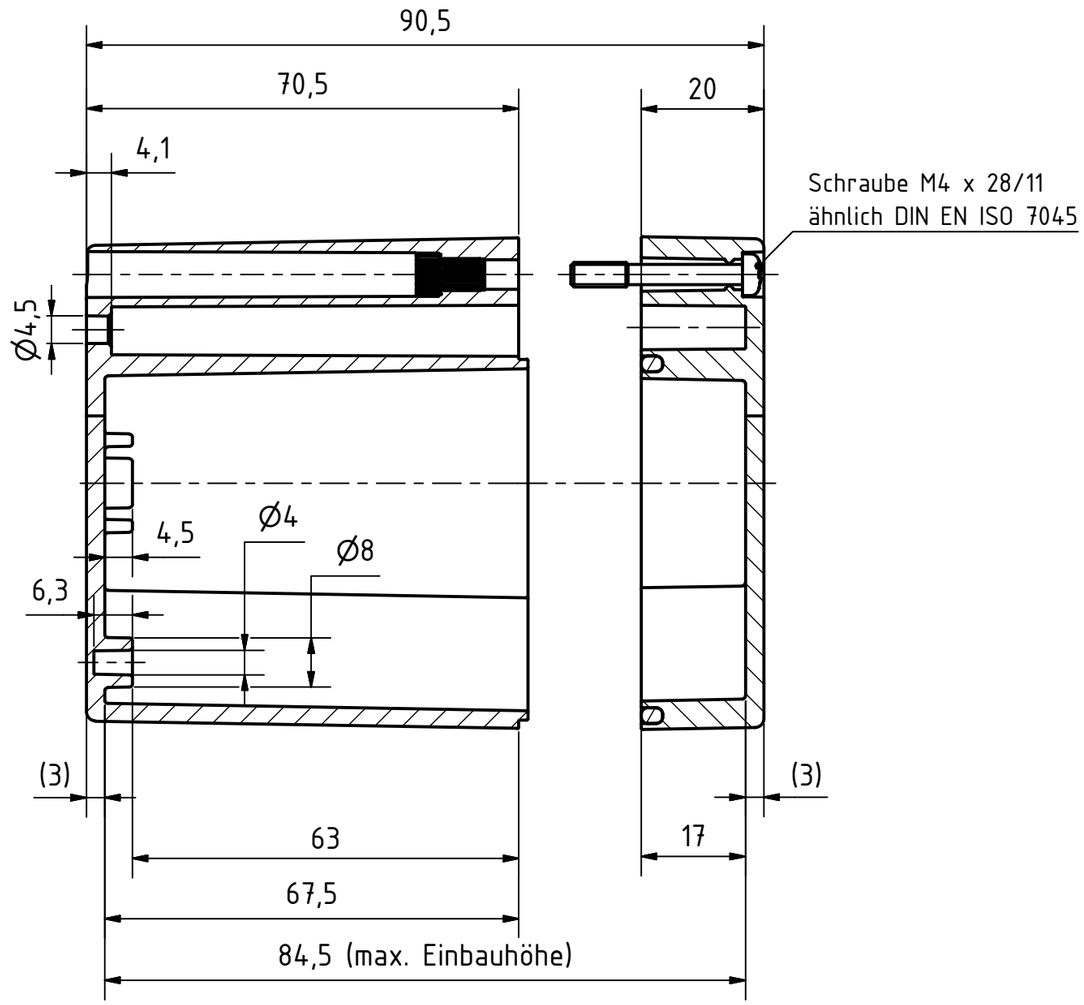

Bestell-Nr.: 0301103100

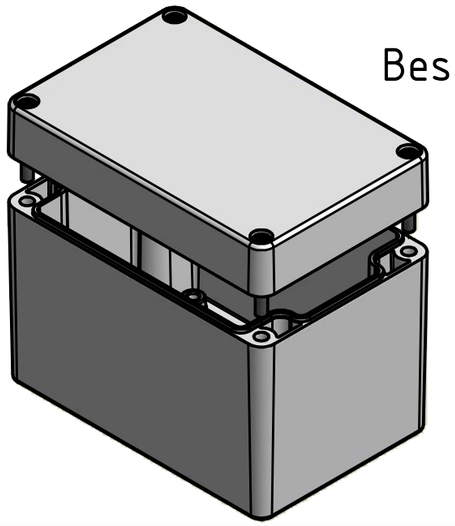

* = Durch Formkonizität bedingte Verjüngung

Dimensions may deviate at the bottom due to conical form (mold deforming)

MULTI-BOX THE BOX COMPANY	(Zul.Abw.) ISO 2768 - K DIN 16742 TG4	(Oberfläche)	Maßstab: 1:1 / Gewicht: -
	DIN-A3		Werkstoff: Polycarbonat
	Datum / Name		Benennung: MBM 128090
	Bearb. 16.11.2015 R.Rentz		
	Gepr. 16.11.2015 E.Schellenb.		
	Norm		
	MULTI-BOX GmbH, Wallücker Bahndamm 7, D-32278 Kirchlengern, www.multi-box.com		Zeichnungsnummer: 0301103100-MBM_128090 / Blatt 1 / Bl. 1
Zust. / Änderung / Datum / Name	(Urspr.)		(Ers. f.:) / (Ers. d.:)