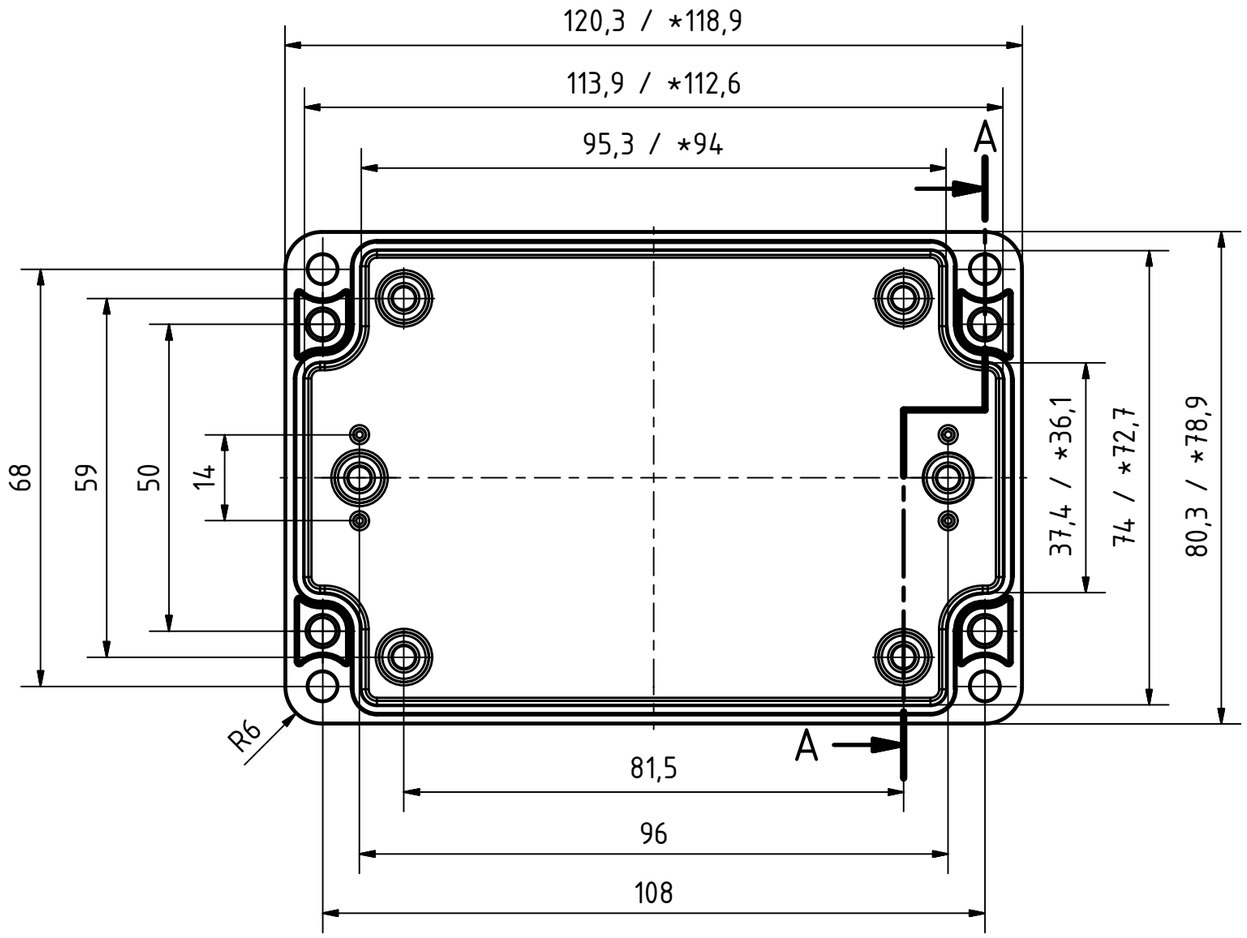

A-A (1 : 1)

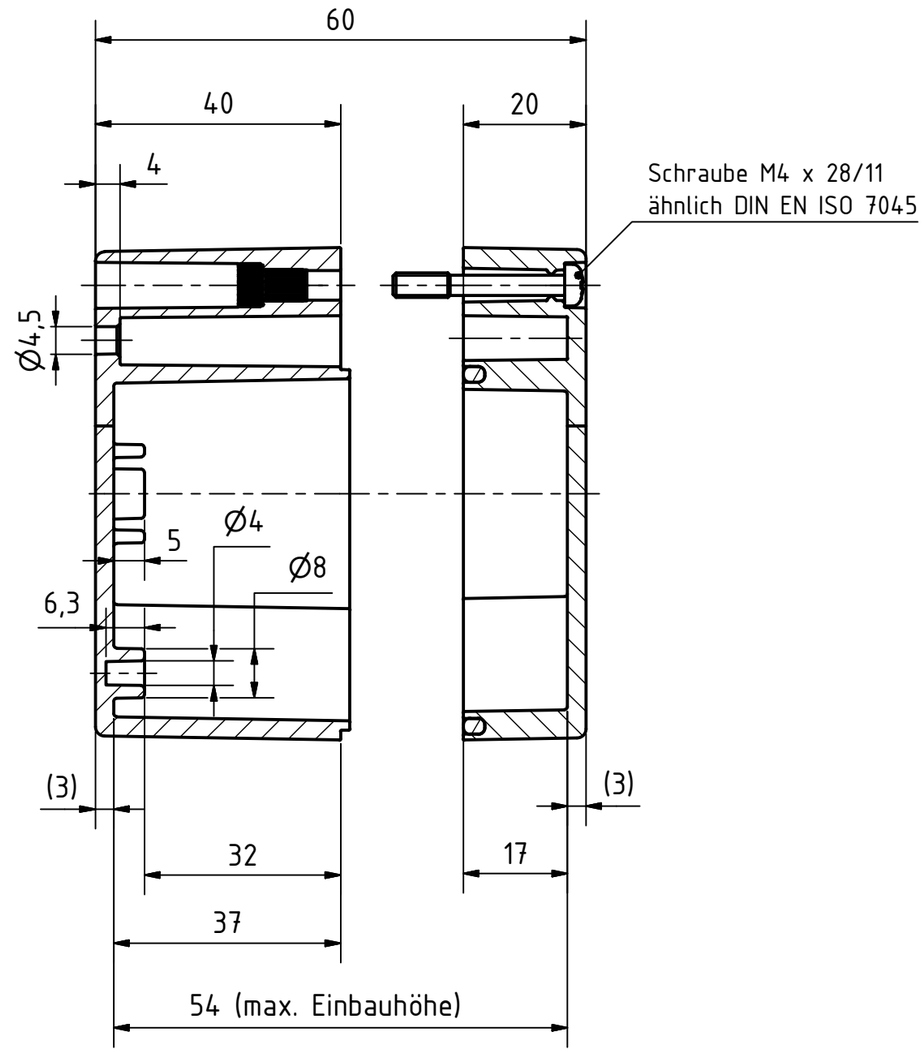

* = Durch Formkonizität bedingte Verjüngung

Dimensions may deviate at the bottom due to conical form (mold deforming)

Bestell-Nr.: 0302102300

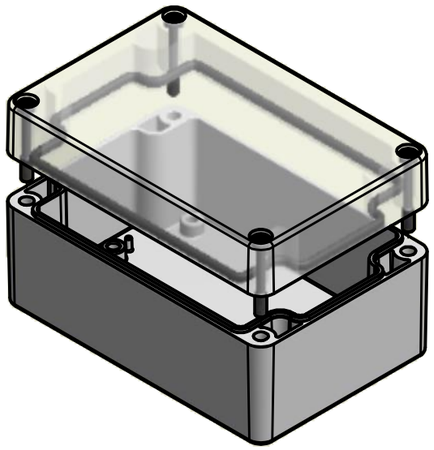

MULTI-BOX THE BOX COMPANY	(Zul.Abw.) ISO 2768 - K DIN 16742 TG4	(Oberfläche)	Maßstab: 1:1 (1:2)
	DIN-A3		Gewicht: -
			Werkstoff: Polycarbonat
	Datum / Name		Benennung: MBM 128060-K (40/20)
	Bearb. 18.12.2015 R.Rentz		
	Gepr. 18.12.2015 E.Schellenb.		
	Norm		
	MULTI-BOX GmbH Wallücker Bahndamm 7 D-32278 Kirchlengern www.multi-box.com		Zeichnungsnummer: 0302102300-MBM_128060-K (40-20)
			Blatt 1 Bl. 1
Zust. / Änderung / Datum / Name	(Urspr.)		(Ers. f.:) / (Ers. d.:)