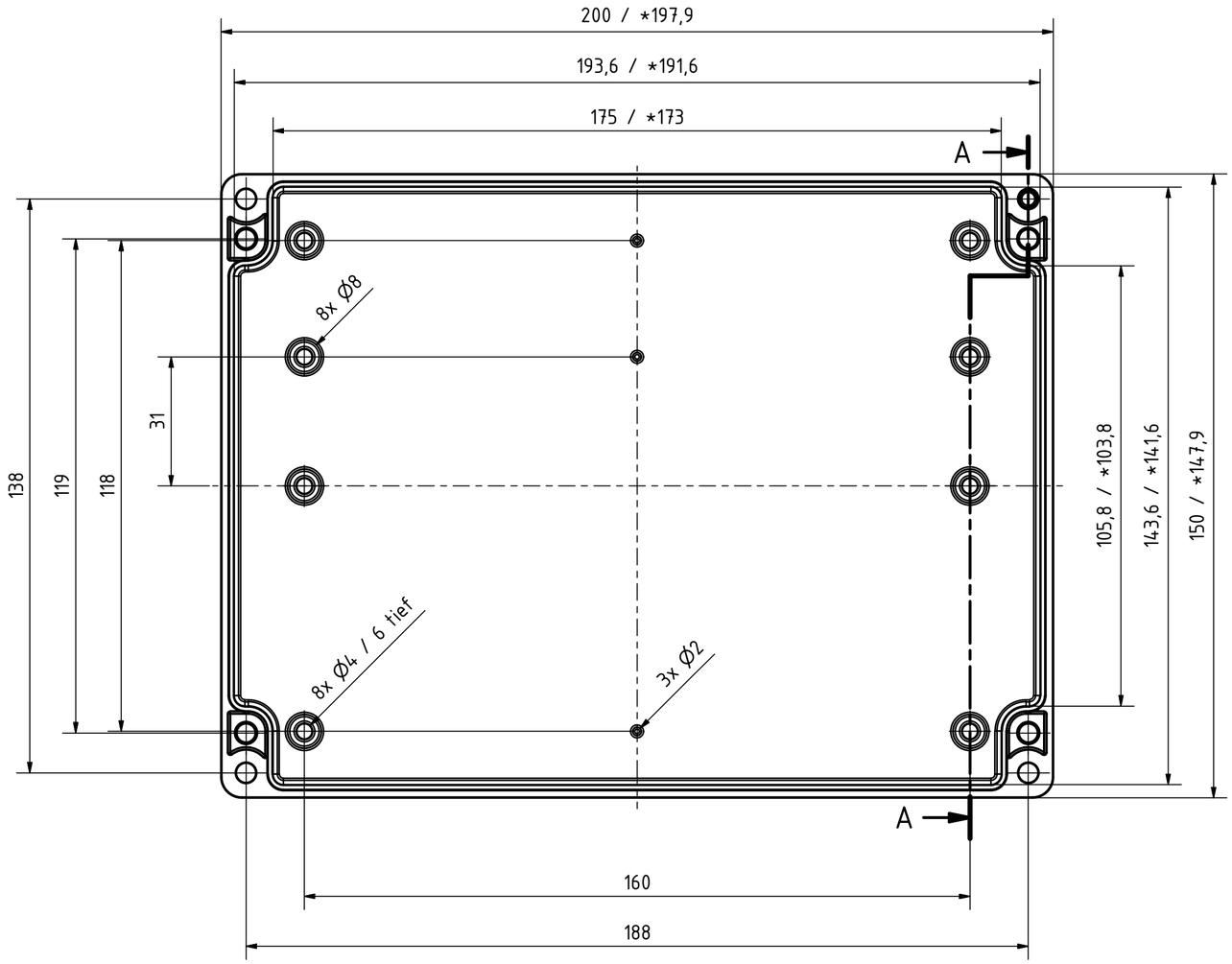


A-A ( 1 : 1 )

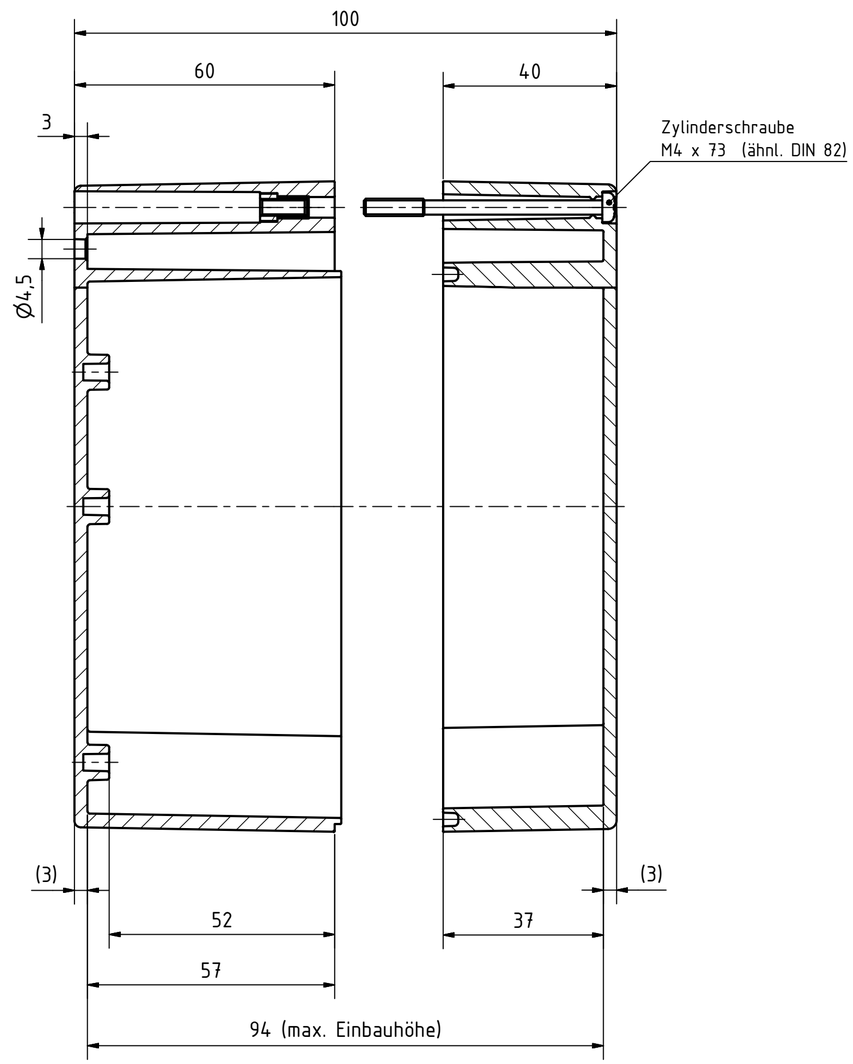


Bestell-Nr.: 0302106500

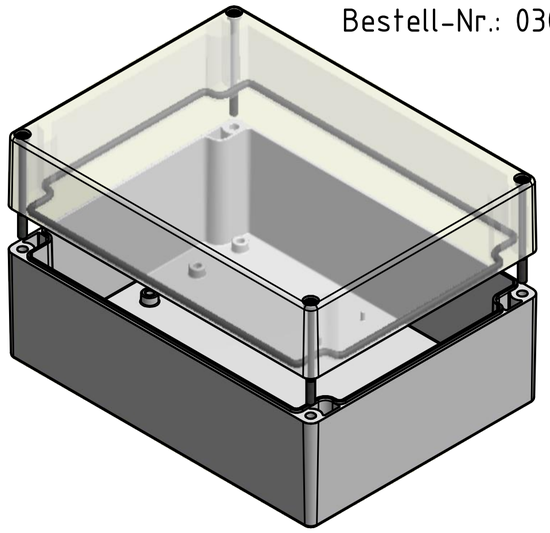

* = Durch Formkonizität bedingte Verjüngung

*Dimensions may deviate at the bottom due to conical form (mold deforming)*

| | | | |
|---|---|---|---|
| MULTI-BOX THE BOX COMPANY | (Zul.Abw.) ISO 2768 - K DIN 16742 - TG4 | (Oberfläche) | Maßstab: 1:1 (1:2) | Gewicht: - |
| | DIN-A2 | | Werkstoff: Polycarbonat |
| | Datum | Name | Benennung: |
| Bearb. | 18.12.2015 | R.Rentz | MBM 201510-K |
| Gepr. | 18.12.2015 | E.Schellenb. | |
| Norm | | | |
| MULTI-BOX GmbH Wallücker Bahndamm 7 D-32278 Kirchlengern www.multi-box.com | | | Zeichnungsnummer: 0302106500-MBM_201510-K | Blatt 1 Bl. 1 |
| Zust. Änderung Datum Name | (Urspr.) | | (Ers. f.:) (Ers. d.:) |