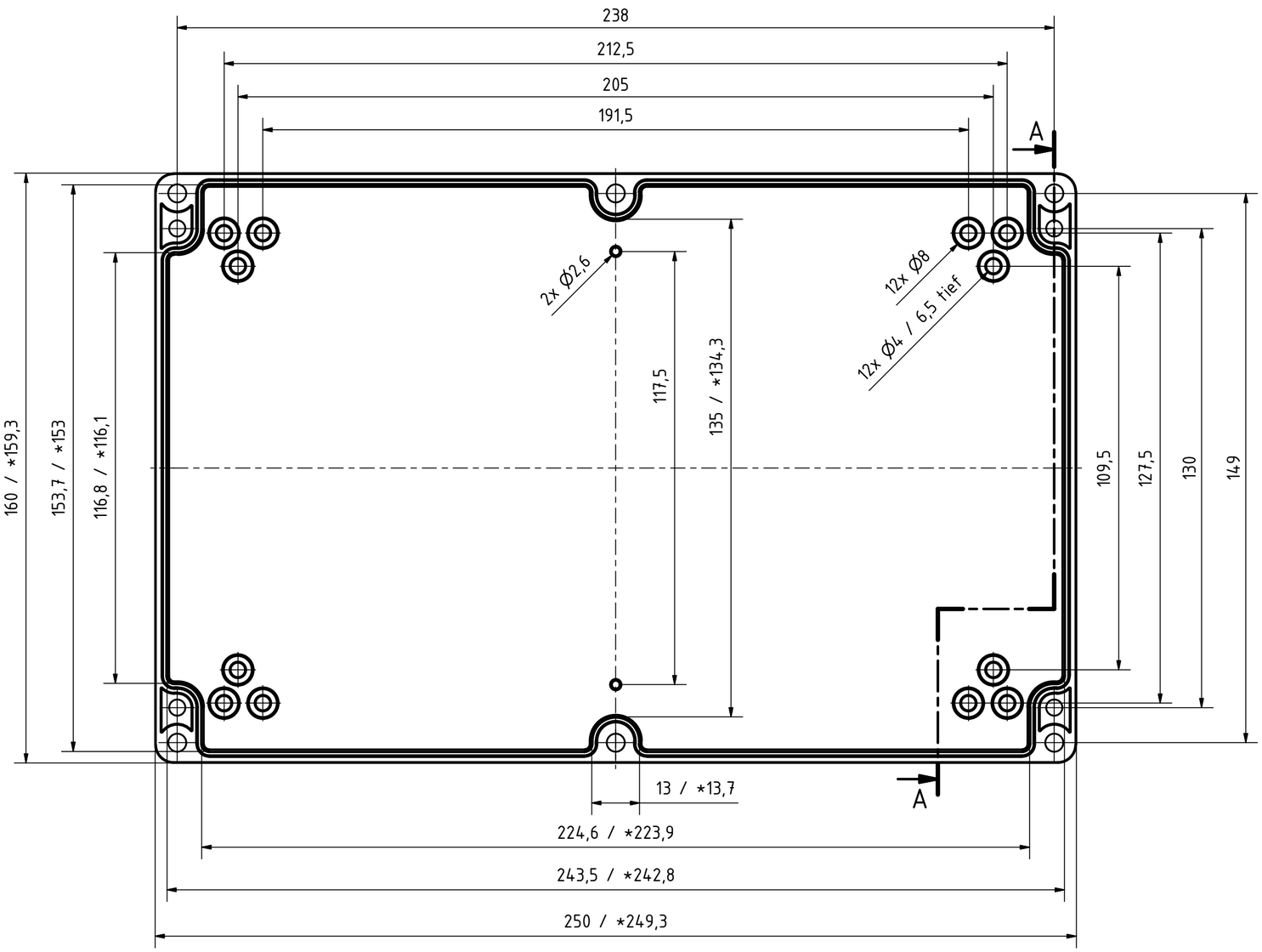


A-A ( 1 : 1 )

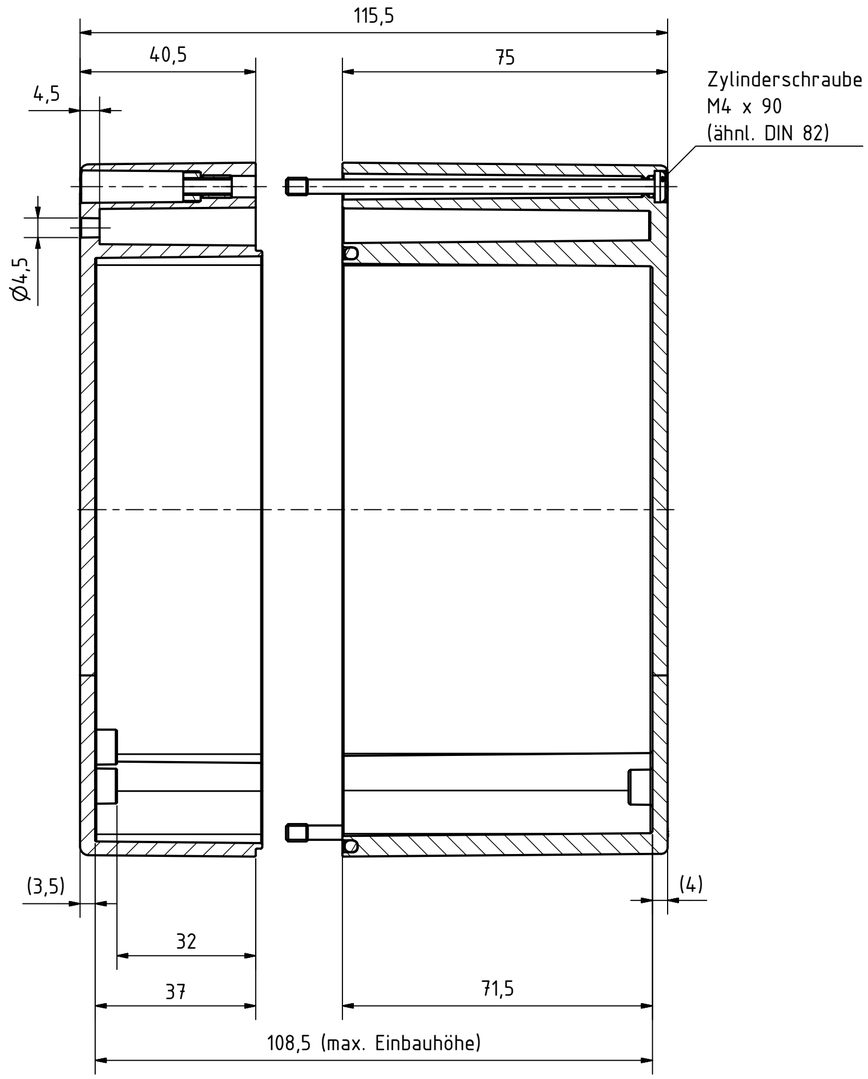


Bestell-Nr.: 0302107500

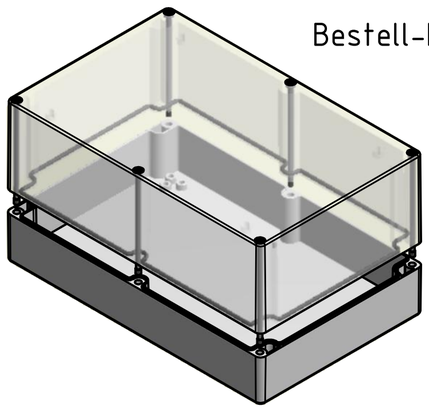

* = Durch Formkonizität bedingte Verjüngung

*Dimensions may deviate at the bottom due to conical form (mold deforming)*

| | | | |
|---|---|---|---|
| MULTI-BOX THE BOX COMPANY | (Zul.Abw.) ISO 2768 - K DIN 16742 - TG4 | (Oberfläche) | Maßstab: 1:1 (1:3) Gewicht: - |
| | DIN-A2 | | Werkstoff: Polycarbonat |
| | Datum / Name | | Benennung: |
| | Bearb. 18.12.2015 R.Rentz | | MBM 251611-K |
| | Gepr. 18.12.2015 S.Grimm | | |
| | Norm | | |
| | MULTI-BOX GmbH Wallücker Bahndamm 7 D-32278 Kirchlengern www.multi-box.com | | Zeichnungsnummer: 0302107500-MBM_251611-K |
| Zust. Änderung Datum Name | (Urspr.) | | (Ers. f.:) (Ers. d.:) |

Blatt 1 Bl. 1