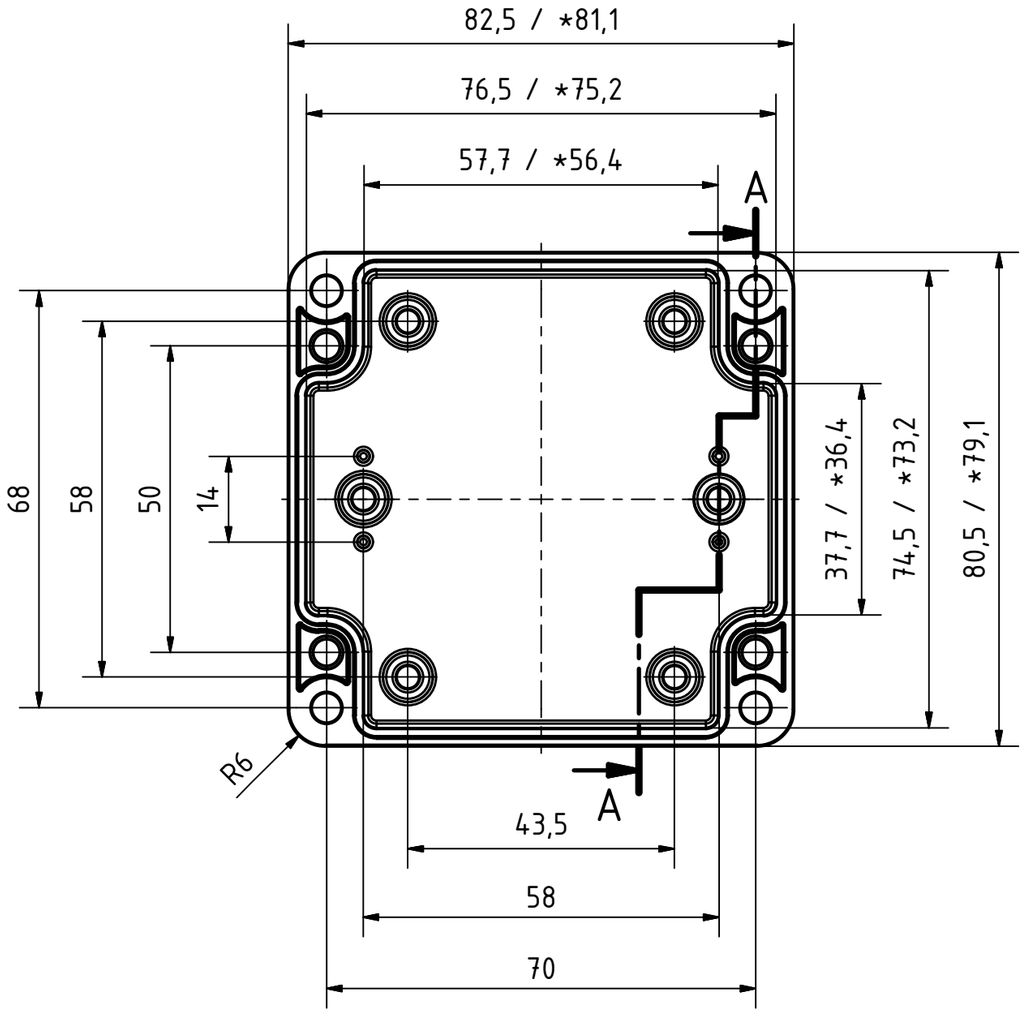

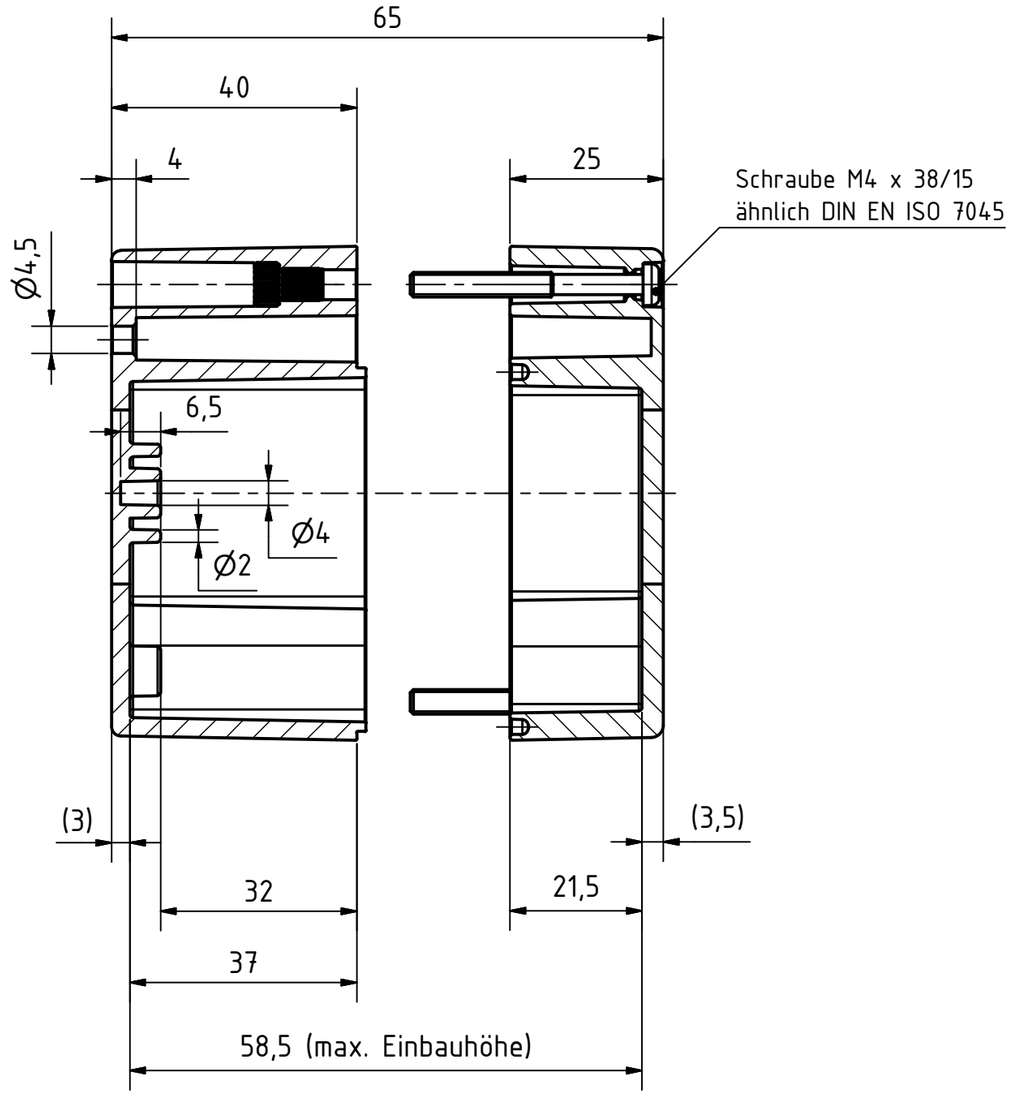

* = Durch Formkonizität bedingte Verjüngung

Dimensions may deviate at the bottom due to conical form (mold deforming)

Durch Schwindungsunterschiede können ABS-Gehäuse minimal größer sein als abgebildete PC-Gehäuse

Due to shrinkage differences ABS enclosures may be slightly larger than shown PC version

Bestell-Nr.: 0401101200

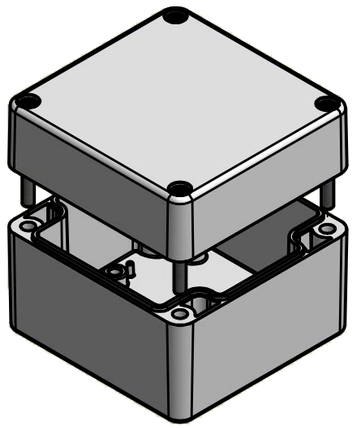

MULTI-BOX THE BOX COMPANY	(Zul.Abw.) ISO 2768 - K DIN 16742 TG4	(Oberfläche)	Maßstab: 1:1 (1:2)
	DIN-A3		Gewicht: -
			Werkstoff: ABS
	Datum	Name	Benennung: MBT 080807
	Bearb. 17.11.2015	R.Rentz	
	Gepr. 17.11.2015	E.Schellenb.	
	Norm		
	MULTI-BOX GmbH Wallücker Bahndamm 7 D-32278 Kirchlengern www.multi-box.com		Zeichnungsnummer: 0401101200-MBT_080807
			Blatt 1 / Bl. 1
Zust. / Änderung / Datum / Name	(Urspr.)		(Ers. f.:) / (Ers. d.:)