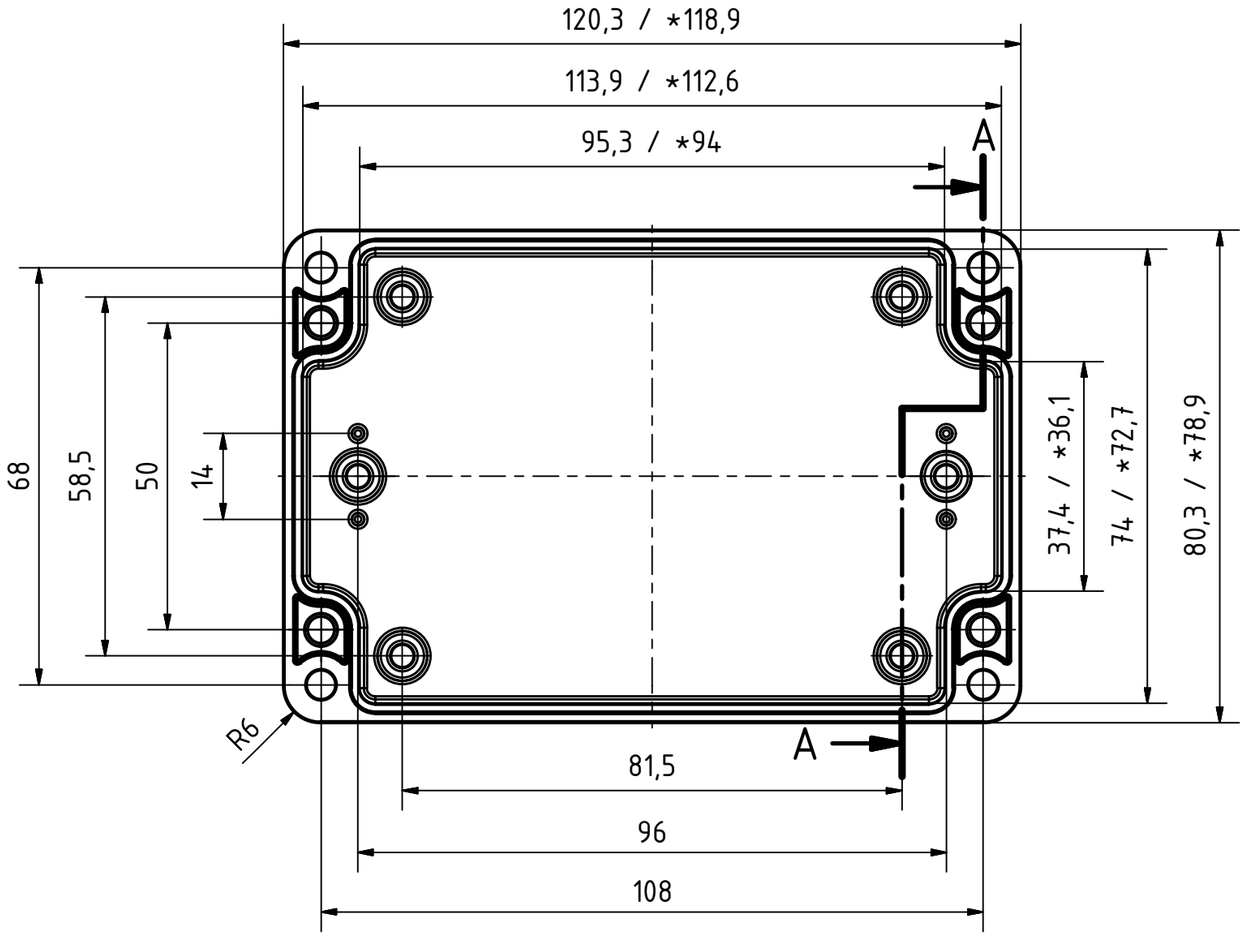

A-A (1 : 1)

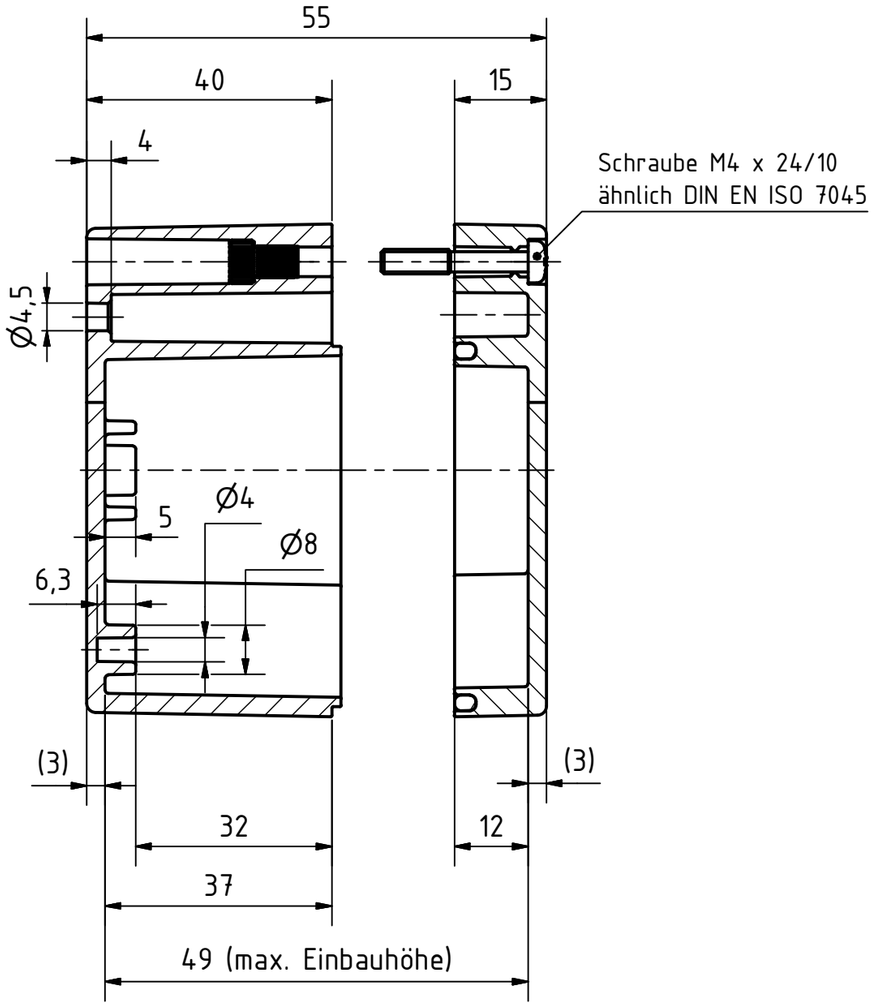

* = Durch Formkonizität bedingte Verjüngung

Dimensions may deviate at the bottom due to conical form (mold deforming)

Durch Schwindungsunterschiede können ABS-Gehäuse minimal größer sein als abgebildete PC-Gehäuse

Due to shrinkage differences ABS enclosures may be slightly larger than shown PC version

Bestell-Nr.: 0401102100

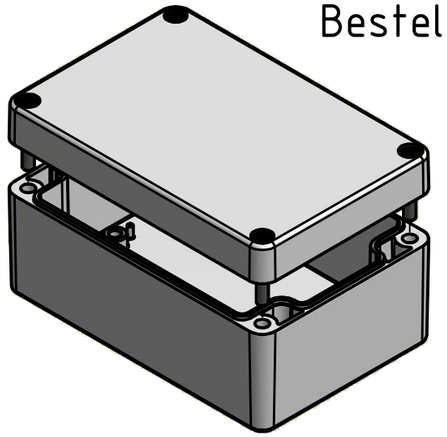

MULTI-BOX THE BOX COMPANY	(Zul.Abw.) ISO 2768 - K DIN 16742 TG4	(Oberfläche)	Maßstab: 1:1 (1:2)
	DIN-A3		Gewicht: -
			Werkstoff: ABS
	Datum	Name	Benennung: MBT 128055
Bearb.	17.11.2015	R.Rentz	
Gepr.	17.11.2015	E.Schellenb.	
Norm			
MULTI-BOX GmbH Wallücker Bahndamm 7 D-32278 Kirchlengern www.multi-box.com			Zeichnungsnummer: 0401102100-MBT_128055
			Blatt 1 / Bl. 1
Zust. / Änderung / Datum / Name	(Urspr.)		(Ers. f.:) / (Ers. d.:)