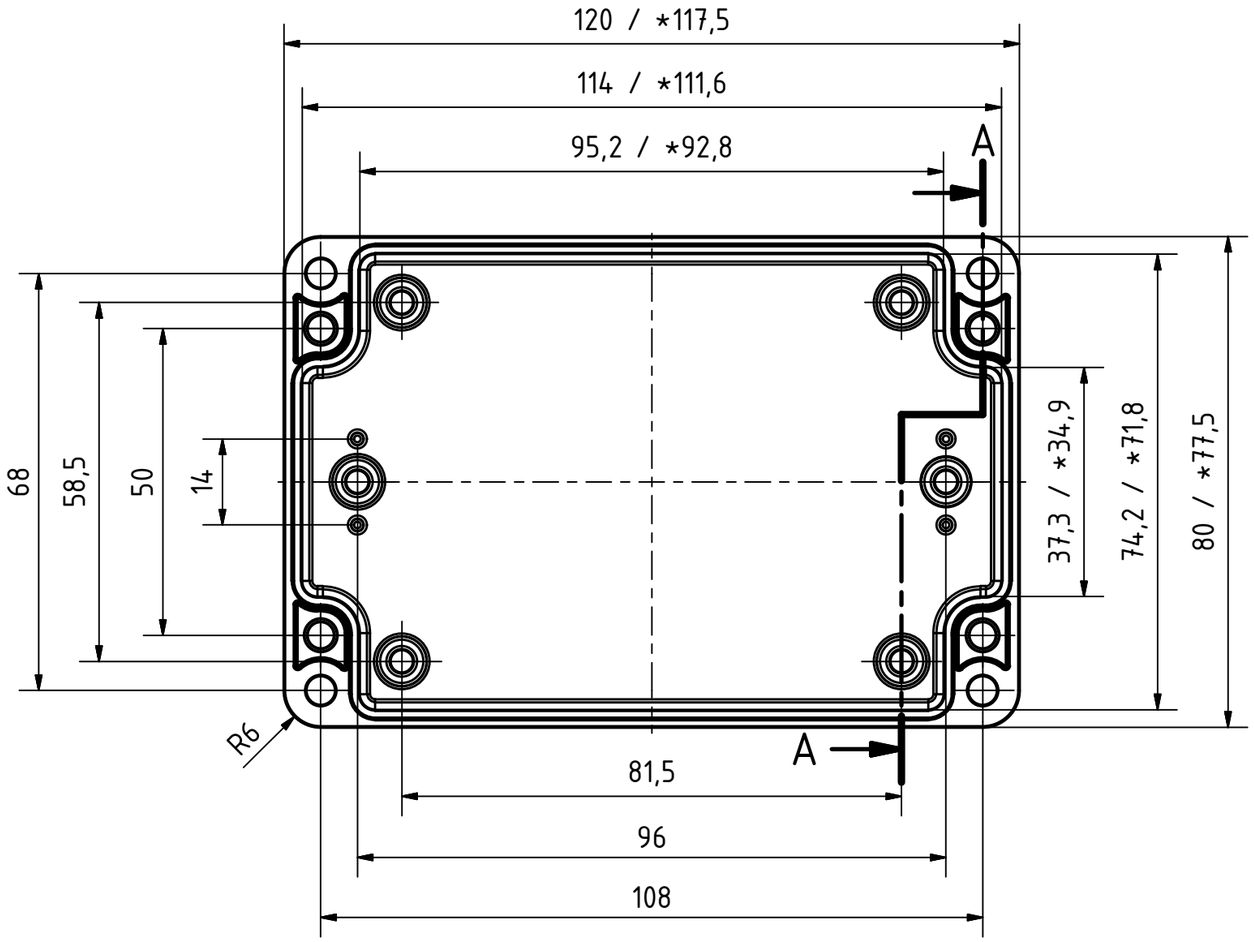

A-A (1 : 1)

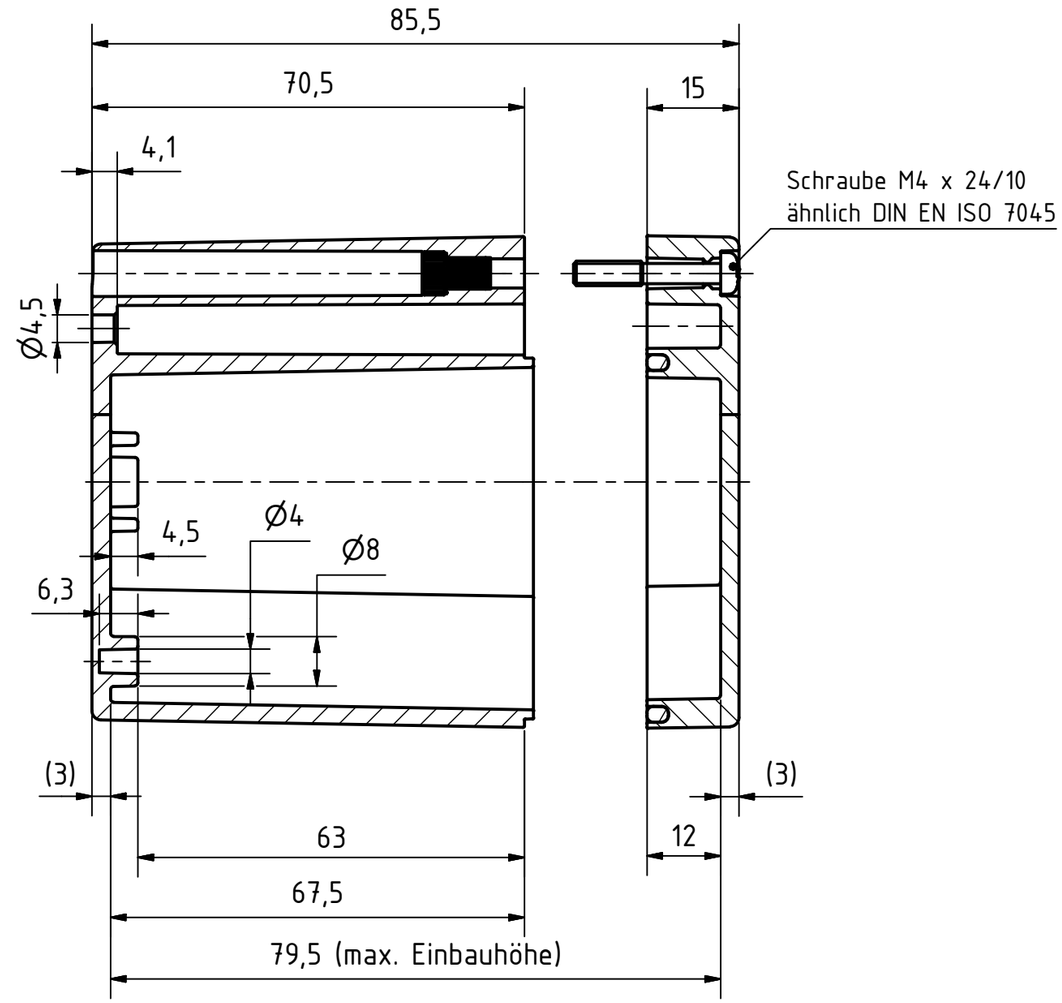

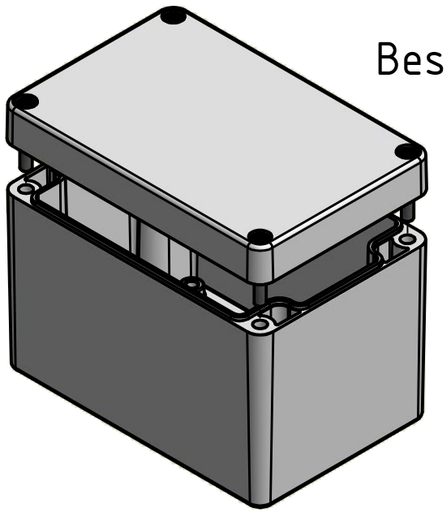

Bestell-Nr.: 0401102900

* = Durch Formkonizität bedingte Verjüngung

Dimensions may deviate at the bottom due to conical form (mold deforming)

Durch Schwindungsunterschiede können ABS-Gehäuse minimal größer sein als abgebildete PC-Gehäuse

Due to shrinkage differences ABS enclosures may be slightly larger than shown PC version

MULTI-BOX THE BOX COMPANY				(Zul.Abw.) ISO 2768 - K DIN 16742 TG4		(Oberfläche)	Maßstab: 1:1 (1:2)	Gewicht: -
				DIN-A3			Werkstoff: ABS	
					Datum	Name	Benennung:	
				Bearb.	17.11.2015	R.Rentz	MBT 128085	
				Gepr.	17.11.2015	E.Schellenb.		
				Norm				
				MULTI-BOX GmbH Wallücker Bahndamm 7 D-32278 Kirchlengern www.multi-box.com			Zeichnungsnummer: 0401102900-MBT_128085	Blatt 1 Bl. 1
Zust.	Änderung	Datum	Name	(Urspr.)			(Ers. f.:)	(Ers. d.:)