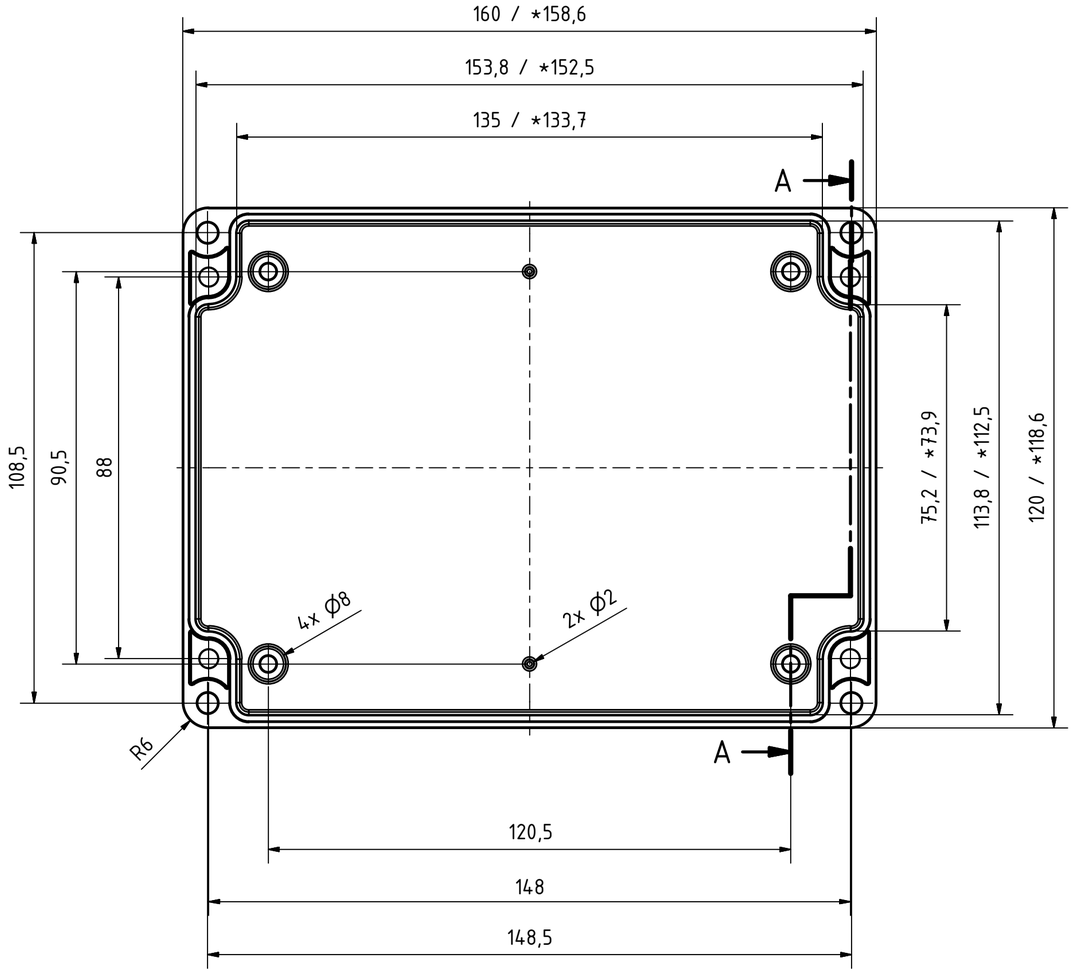

A-A (1 : 1)

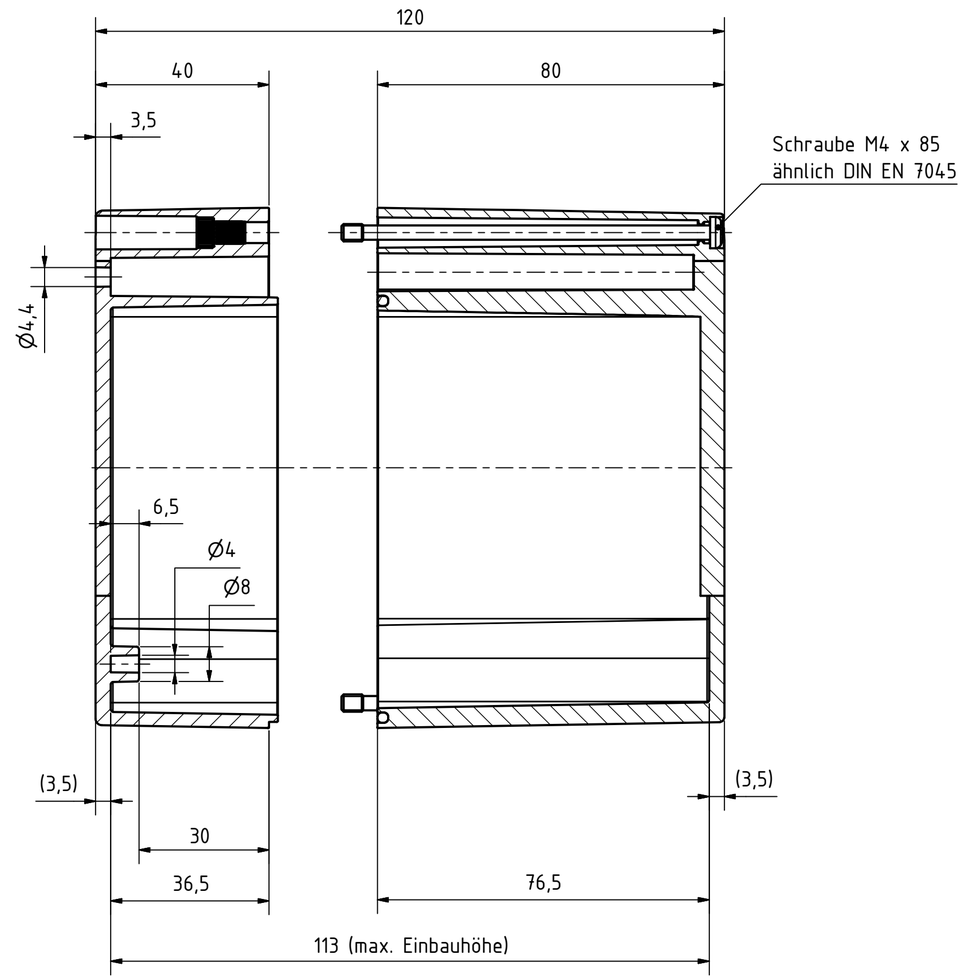

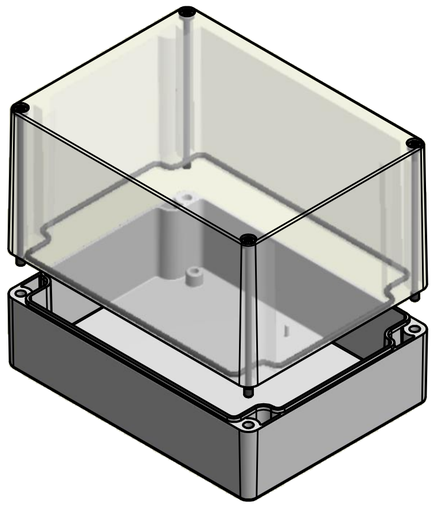

Bestell-Nr.: 0402105300

* = Durch Formkonizität bedingte Verjüngung
Dimensions may deviate at the bottom due to conical form (mold deforming)

Durch Schwindungsunterschiede können ABS-Gehäuse minimal größer sein als abgebildete PC-Gehäuse
Due to shrinkage differences ABS enclosures may be slightly larger than shown PC version

MULTI-BOX THE BOX COMPANY				(Zul.Abw.) ISO 2768 - K DIN 16742 TG4	(Oberfläche)	Maßstab: 1:1 (1:2)	Gewicht: -
				DIN-A2		Werkstoff: UT = ABS / OT = Polycarbonat	
					Datum / Name	Benennung:	
				Bearb.	22.12.2015 R.Rentz	MBT 161212-K	
				Gepr.	22.12.2015 E.Schellenb.		
				Norm			
				MULTI-BOX GmbH Wallücker Bahndamm 7 D-32278 Kirchlengern www.multi-box.com		Zeichnungsnummer: 0402105300-MBT_161212-K	Blatt 1 Bl. 1
Zust.	Änderung	Datum	Name	(Urspr.)		(Ers. f.:)	(Ers. d.:)