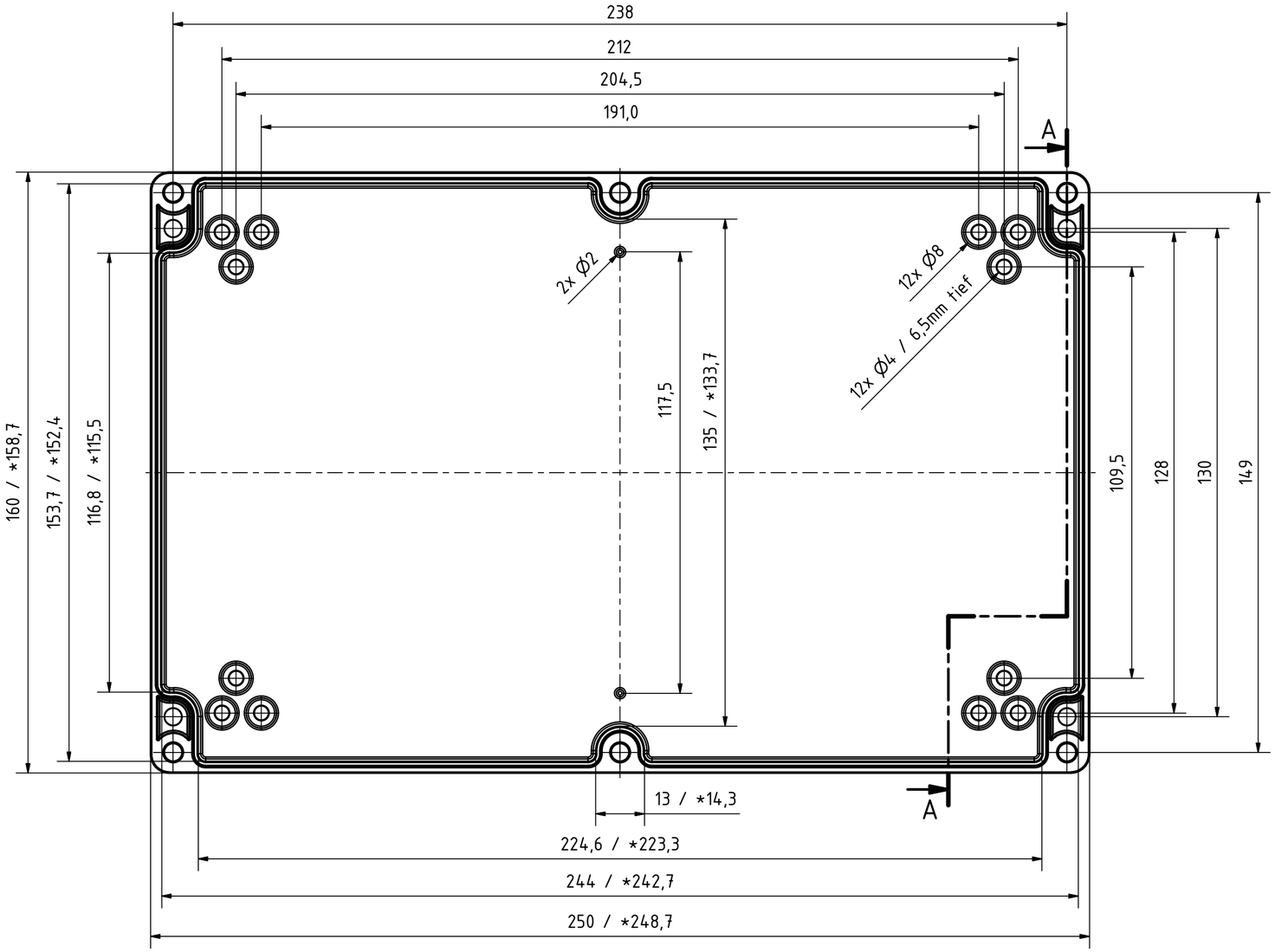

A-A (1 : 1)

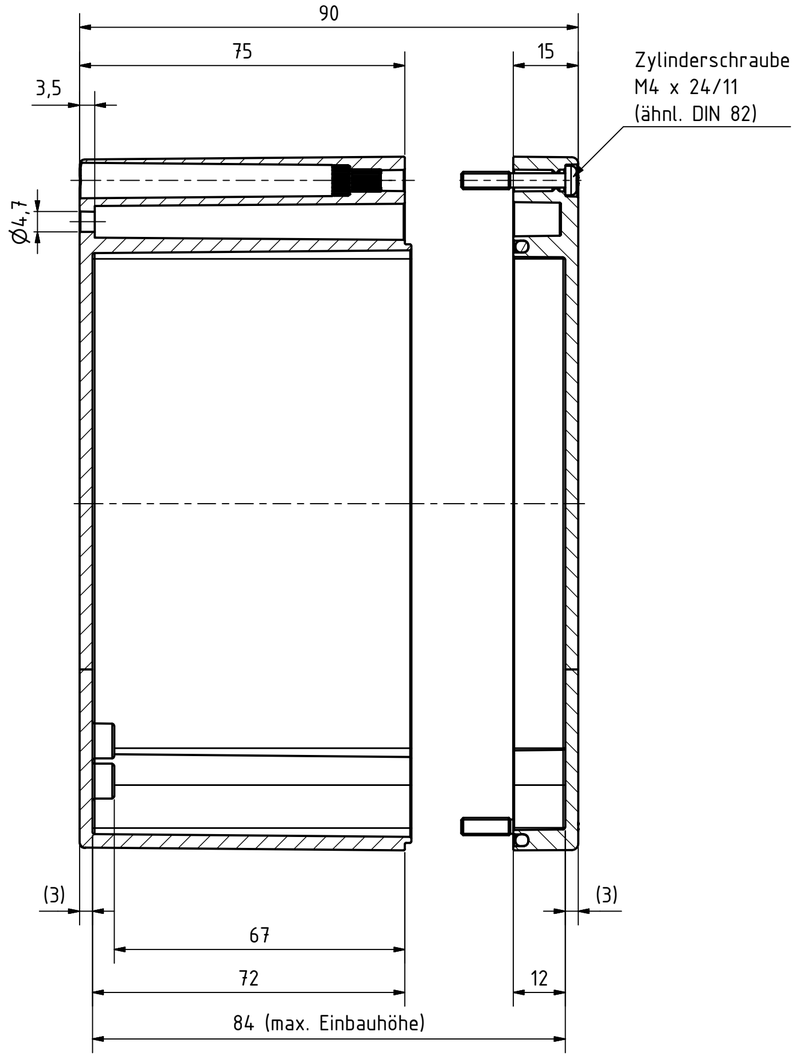

Bestell-Nr.: 0402107400

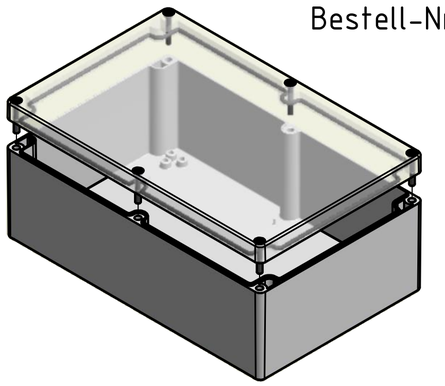

* = Durch Formkonizität bedingte Verjüngung
Dimensions may deviate at the bottom due to conical form (mold deforming)

Durch Schwindungsunterschiede können ABS-Gehäuse minimal größer sein als abgebildete PC-Gehäuse
Due to shrinkage differences ABS enclosures may be slightly larger than shown PC version

MULTI-BOX THE BOX COMPANY	(Zul.Abw.) ISO 2768 - K DIN 16742 - TG4	(Oberfläche)	Maßstab: 1:1 (1:3) Gewicht: -
	DIN-A2		Werkstoff: UT = ABS / OT = Polycarbonat
	Datum	Name	Benennung:
	Bearb. 22.12.2015	R.Rentz	MBT 251690-K
	Gepr. 22.12.2015	S.Grimm	
	Norm		
MULTI-BOX GmbH Wallücker Bahndamm 7 D-32278 Kirchlengern www.multi-box.com			Zeichnungsnummer: 0402107400-MBT_251690-K
			Blatt 1 Bl. 1
Zust. Änderung Datum Name	(Urspr.)		(Ers. f.:) (Ers. d.:)