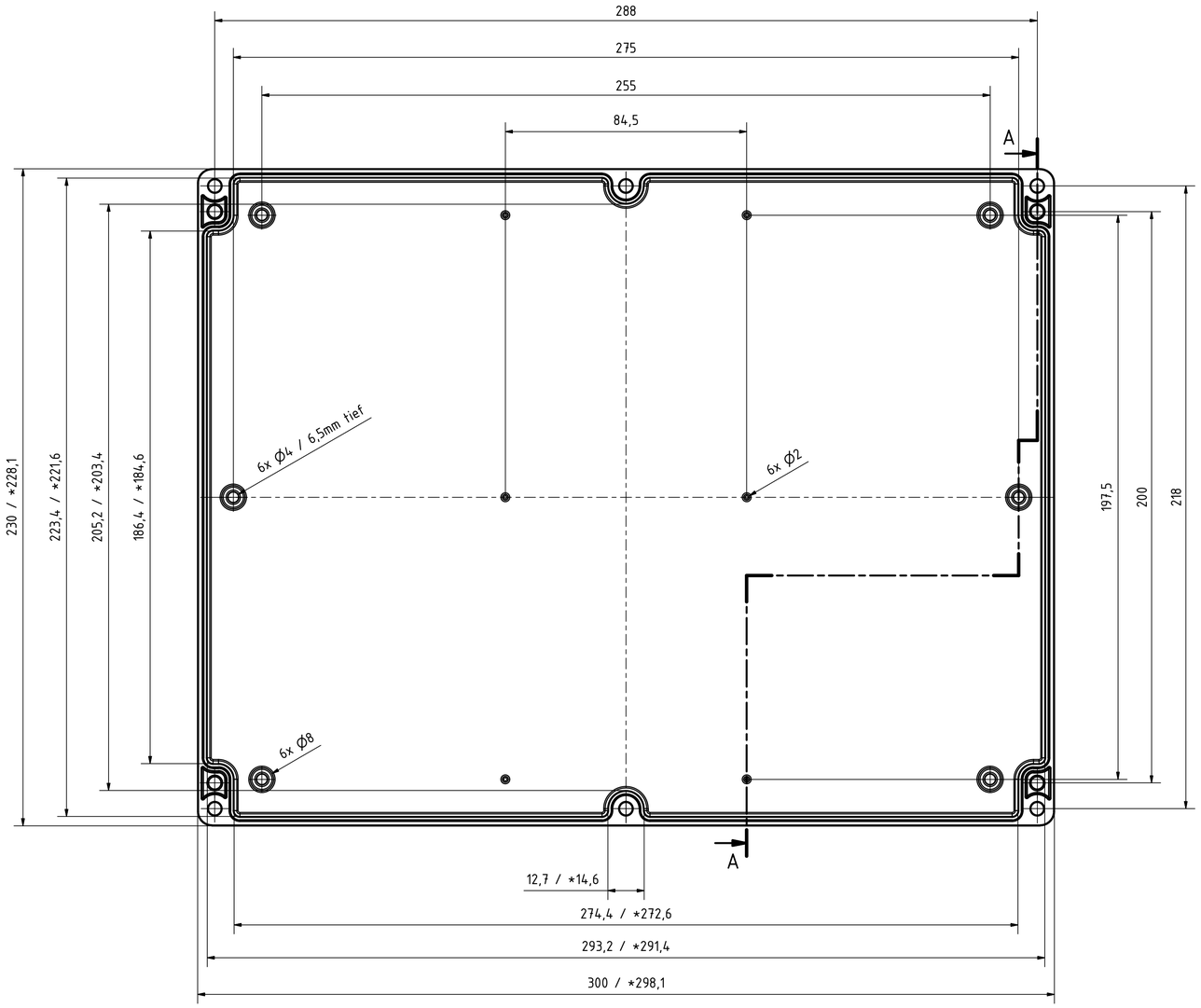

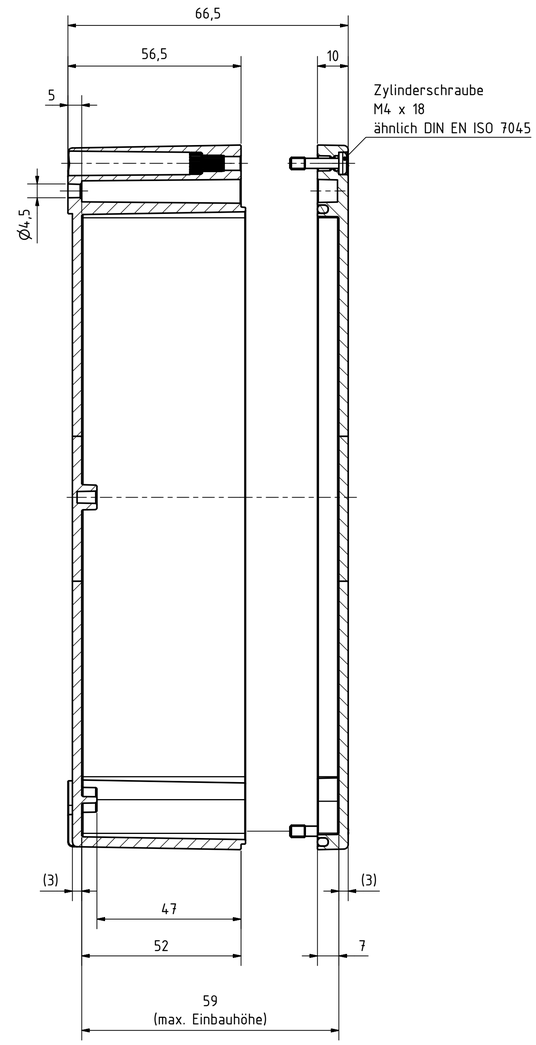

Bestell-Nr.: 0402107800

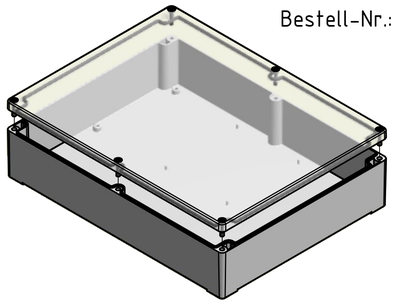

* = Durch Formkonizität bedingte Verjüngung
Dimensions may deviate at the bottom due to conical form (mold deforming)

Durch Schwindungsunterschiede können ABS-Gehäuse minimal größer sein als abgebildete PC-Gehäuse
Due to shrinkage differences ABS enclosures may be slightly larger than shown PC version

MULTI-BOX THE BOX COMPANY				(Zul.Abw.) ISO 2768 - K DIN 16742 - TG4	(Oberfläche)	Maßstab: 1:1 (1:3) Gewicht: -
				DIN-A1		Werkstoff: UT = ABS / OT = Polycarbonat
					Datum / Name	Benennung:
				Bearb.	22.12.2015 R.Rentz	MBT 302365-K
				Gepr.		
				Norm		
				MULTI-BOX GmbH Wallücker Bahndamm 7 D-32278 Kirchlengern www.multi-box.com		Zeichnungsnummer: 0402107800-MBT_302365-K
Zust.	Änderung	Datum	Name	(Urspr.)		(Ers. f.:) (Ers. d.:)

Blatt 1 Bl. 1