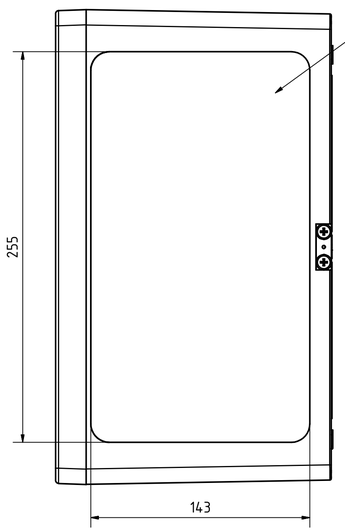

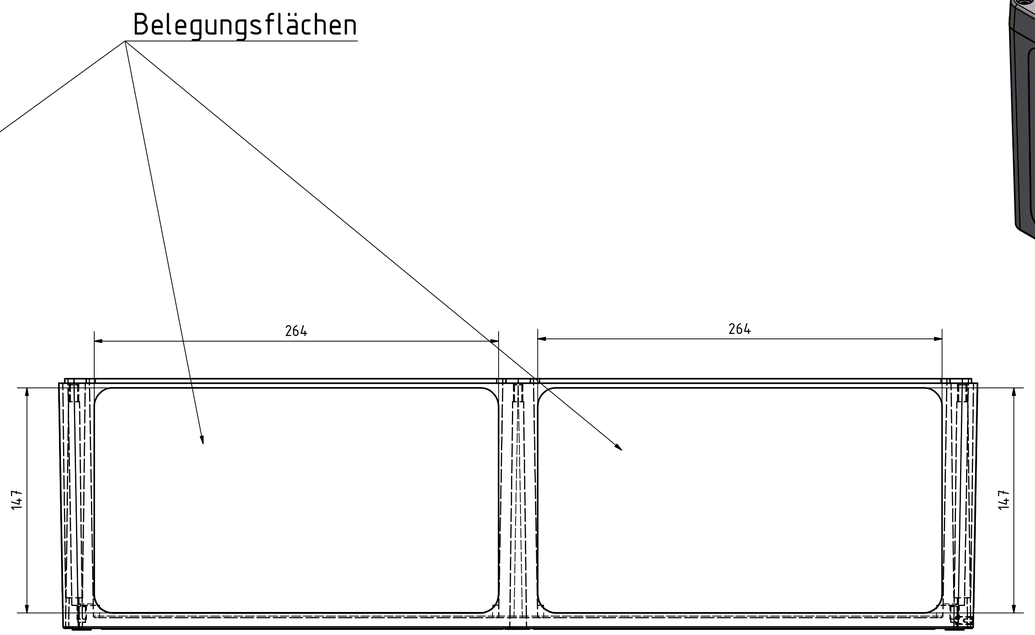

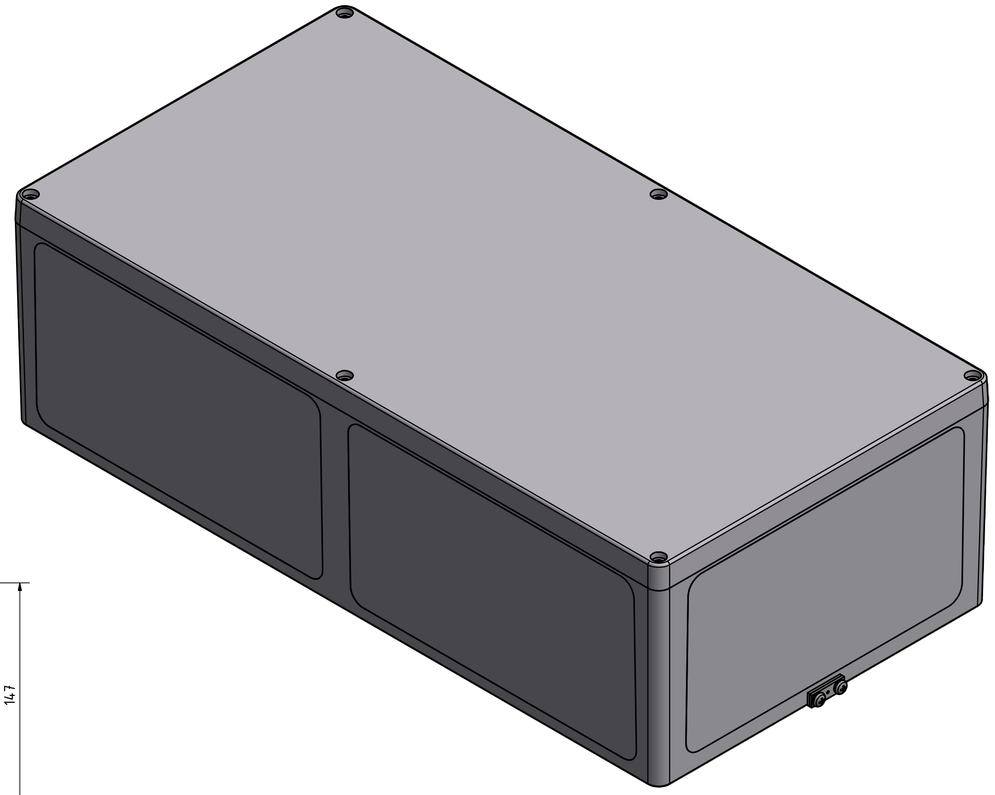

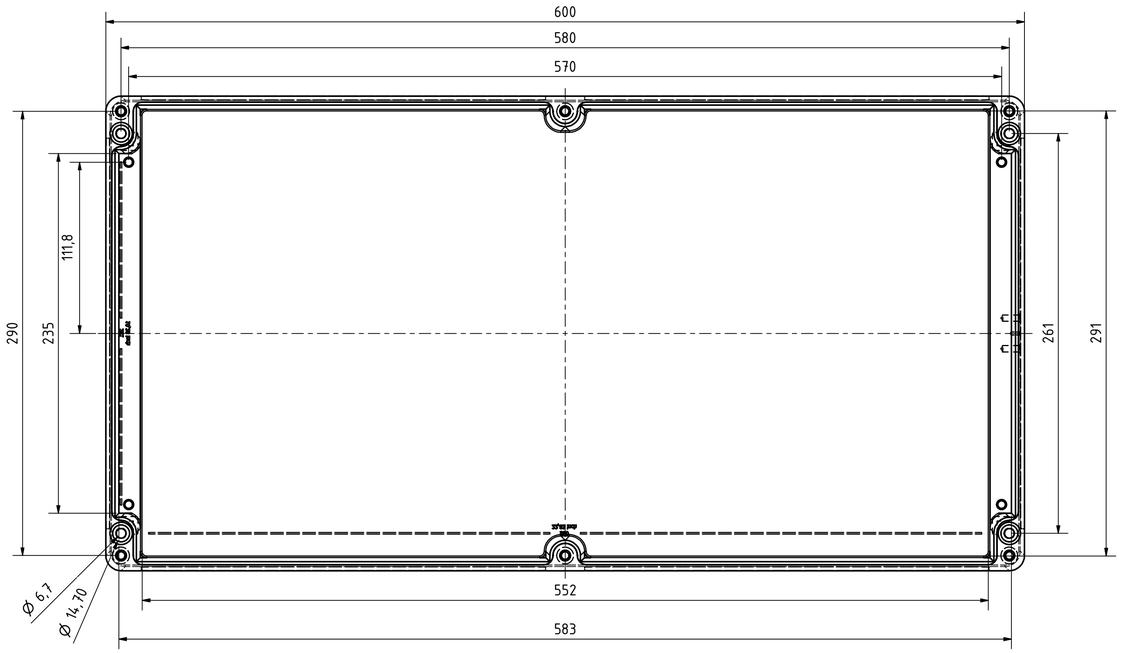

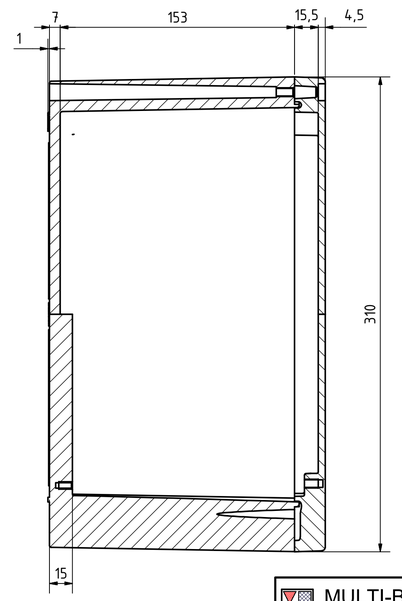

MULTI-BOX THE BOX COMPANY			(Zul.Abw.) DIN 1688 GTA 13/5	(Oberfläche)	Massstab: 1:2		Gewicht:
					Werkstoff: AlSi9(Cu)		
				Datum / Name	Benennung:		
			Bearb.	19.12.2011 SG			
			Gepr.				
			Norm				
			MULTI-BOX GmbH Wallücker Bahndamm 7 D-32278 Kirchlengern www.multi-box.com		Zeichnungsnummer: MBA 603118 Aussenerde		Blatt Bl.
Zust.	Änderung	Datum	Name	(Urspr.)	(Ers. f.:)		(Ers. d.:)